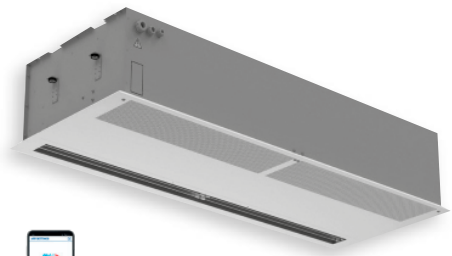

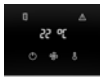

AC MOTORY | EC MOTORY | ÚSPORA ENERGIE | NÍZKÁ HLUČNOST | DRÁTKOVÝ OHŘÍVAČ

komerce

FINESSE / VCF5

CHARAKTERISTIKA

- **Délka 1; 1,5; 2 a 2,5 m**
- **AC provedení:** vzduchový výkon až 4 300 m³/h (ISO 27 327-1)
- **EC provedení:** vzduchový výkon až 6 600 m³/h (ISO 27 327-1)
- Nízká zástavbová výška, **pouze 304 mm**
- **Integrovaná regulace AirGENIO PRIME nebo AirGENIO BASIC**
- Vzduchová clona má samonosný plášť vyrobený z pozinkovaného plechu s čelním krytem s práškovým nástřikem v odstínu RAL 9016 (lesklý/hladký povrch), další odstíny ze vzorníku RAL na poptání

HLAVNÍ PARAMETRY

Vzduchové clony s elektrickým ohřívačem jsou osazeny automatickým a havarijním termostatem s ručním resetem. Teplovodní výměníky jsou navrženy pro maximální provozní teplotu +100 °C a tlak 1,6 MPa.

FINESSE EC

Diskrétní a vysoce výkonná clona pro instalaci do podhledu. Vhodná pro použití ve vstupních prostorách bank, administrativních centrech, luxusních buticích, obchodních centrech a letištních halách. Doporučená maximální instalační výška až 5 m*.

** Maximální doporučená výška instalace pro většinu aplikací (může se lišit v závislosti na konkrétních podmínkách v místě instalace).*

Finesse je k dispozici v provedení s **AC motory** (3 stupně otáček) nebo energeticky úspornými **EC motory** (řízenými pomocí PWM). Pro vytápění lze clonu dodat s teplovodním výměníkem LPHW (low pressure hot water) nebo elektrickým drátkovým ohřívačem. Výfukovou část tvoří nastavitelné hliníkové lamely, které umožňují přesné nasměrování proudění vzduchu proti otvoru dveří.

Vzduchová clona má možnost volby integrované regulace, která může být buď základní a to ovládání vzduchového výkonu **AirGENIO BASIC** nebo sofistikovaná **AirGENIO PRIME,** která optimalizuje chod vzduchové clony pro zajištění vnitřního komfortu a zároveň minimalizuje provozní náklady.

Vzduchová clona by měla být instalována v suchém prostředí s okolní teplotou od 0 °C do +40 °C a relativní vlhkostí do 80%. Je navržena pro dopravu čistého vzduchu bez prachu, mastnot, výparů chemikálií a dalších nečistot. Elektrické krytí vzduchové clony jako celku je IP20. **Návrh vzduchové clony musí vždy řešit projektant vzduchotechniky a ÚT.**

Bez ohřevu

Vodní výměník

Elektrický drátkový ohřívač

AC MOTORY

Typ clony	Doporučená instalační výška [m]	Vzduchový výkon [m³/h] *1			Akustický tlak ve 3 m [dB(A)] *2			Akustický výkon [dB(A)] *3
		3. stupeň	2. stupeň	1. stupeň	3. stupeň	2. stupeň	1. stupeň	
VCF5-B-100-S0AC	4,0	1800	1250	850	55	47	38	76
VCF5-B-150-S0AC		2600	1800	1200	56	48	39	78
VCF5-B-200-S0AC		3500	2450	1700	57	59	41	79
VCF5-B-250-S0AC		4350	2900	2000	59	51	42	80
VCF5-B-100-E1AC		1800	1250	850	55	47	38	76
VCF5-B-150-E1AC		2600	1750	1150	56	48	39	78
VCF5-B-200-E1AC		3450	2350	1500	57	59	40	79
VCF5-B-250-E1AC		4200	2850	1900	58	51	41	80
VCF5-B-100-V2AC		1700	1150	800	54	46	37	75
VCF5-B-150-V2AC		2450	1650	1100	55	47	38	77
VCF5-B-200-V2AC		3400	2300	1450	57	59	40	79
VCF5-B-250-V2AC		4100	2800	1850	58	50	41	80

Práva na změny vyhrazena.

1

EC MOTORY

Typ clony	Doporučená instalační výška [m]	Akustický tlak ve 3 m [dB(A)] *2					Akustický výkon [dB(A)] *3					Akustický výkon [dB(A)] *3
		100%	80%	60%	40%	20%	100%	80%	60%	40%	20%	
VCF5-B-100-S0EC	4,0	1950	1850	1650	1400	1000	54	52	49	46	38	75
VCF5-B-150-S0EC		3000	2800	2500	2150	1550	55	54	51	47	40	77
VCF5-B-200-S0EC		4000	3750	3350	2850	2100	56	54	52	48	40	78
VCF5-B-250-S0EC		4900	4550	4150	3500	2450	58	57	54	50	42	80
VCF5-B-100-E1EC		1950	1850	1650	1400	1000	54	52	49	46	38	75
VCF5-B-150-E1EC		3000	2800	2500	2150	1550	55	54	51	47	40	77
VCF5-B-200-E1EC		4000	3750	3350	2850	2100	56	54	52	48	40	78
VCF5-B-250-E1EC		4900	4550	4150	3500	2450	58	57	54	50	42	80
VCF5-B-100-V2EC		1900	1750	1550	1300	950	54	52	50	46	37	75
VCF5-B-150-V2EC		2900	2700	2400	2050	1450	55	53	50	47	39	76
VCF5-B-200-V2EC		3900	3650	3250	2750	2000	56	54	52	48	40	78
VCF5-B-250-V2EC		4750	4400	3950	3250	2400	58	56	53	49	41	80
VCF5-C-100-S0EC	5,0	2800	2600	2400	2150	1750	58	56	54	51	45	79
VCF5-C-150-S0EC		3850	3550	3200	2700	1950	58	57	54	49	42	80
VCF5-C-200-S0EC		4900	4600	4050	3450	2500	59	57	55	51	43	81
VCF5-C-250-S0EC		6600	6300	5200	4400	3250	61	59	56	52	43	83
VCF5-C-100-E1EC		2800	2600	2400	2150	1750	58	56	54	51	45	79
VCF5-C-150-E1EC		3850	3550	3200	2700	1950	58	57	54	49	42	80
VCF5-C-200-E1EC		4900	4600	4050	3450	2500	59B	57	55	51	43	81
VCF5-C-250-E1EC		6600	6300	5200	4400	3250	61	59	56	52	43	83
VCF5-C-100-V2EC		2650	2500	2300	2050	1650	57	55	53	50	45	78
VCF5-C-150-V2EC		3750	3500	3100	2600	1900	58	58	55	49	42	80
VCF5-C-200-V2EC		4650	4400	3800	3250	2300	58	56	54	50	42	80
VCF5-C-250-V2EC		6400	6100	5150	4300	3050	60	59	56	52	43	82
VCF5-C-100-V6EC		2450	2300	2100	1900	1500	56	56	53	50	47	78
VCF5-C-150-V6EC		3300	3200	2850	2400	1650	58	56	53	52	43	80
VCF5-C-200-V6EC		4450	4150	3600	3050	2200	58	57	54	51	42	80
VCF5-C-250-V6EC		5900	5600	4750	4000	2800	59	59	56	50	43	81

*1 Vzduchový výkon dle ISO27327-1
*2 Hodnoty akustického tlaku ve vzdálenosti 3 m pro maximální rychlost. Směrový faktor: Q=2
*3 Měření akustického výkonu (Lwa) dle ISO 27327-2

VCF5B AC

Typ clony	Výkon ohřívače [kW]		Celkový příkon [kW]	Celkové napětí/proud [V/A]	Spotřeba motoru [V/A]	Zvýšení teploty Δt [°C]	Frekvence [Hz]	Hmotnost [kg] 4*	
	1. stupeň	2. stupeň						BA	PR
VCF5-B-100-S0AC	-	-	0,63	230/2,75	230/2,75	-	50	37	37
VCF5-B-150-S0AC	-	-	0,9	230/4,0	230/4,0	-	50	51	51
VCF5-B-200-S0AC	-	-	1,2	230/5,3	230/5,3	-	50	66	66
VCF5-B-250-S0AC	-	-	1,5	230/6,5	230/6,5	-	50	80	80
VCF5-B-100-E1AC	4,6	9,4	10,1	400/16,3	230/2,75	15,6*1	50	39	40
VCF5-B-150-E1AC	7,6	15	16	400/26,1	230/4,0	17,2*1	50	54	55
VCF5-B-200-E1AC	9,8	19	20,5	400/32,4	230/5,3	16,4*1	50	71	72
VCF5-B-250-E1AC	12,5	24,5	26,1	400/42,2	230/6,5	17,4*1	50	85	86
VCF5-B-100-V2AC	21,3*2		0,63	230/2,75	230/2,75	38*2	50	41	41
VCF5-B-150-V2AC	31,6*2		0,9	230/4,0	230/4,0	38*2	50	56	56
VCF5-B-200-V2AC	43,4*2		1,2	230/5,3	230/5,3	38*2	50	73	73
VCF5-B-250-V2AC	53*2		1,5	230/6,5	230/6,5	38*2	50	87	87

Práva na změny vyhrazena.

VCF5B EC

Typ clony	Výkon ohřívače [kW]		Celkový příkon [kW]	Celkové napětí/proud [V/A]	Spotřeba motoru [V/A]	Zvýšení teploty Δt [°C]	Frekvence [Hz]	Hmotnost [kg] 4*	
	1. stupeň	2. stupeň						BA	PR
VCF5-B-100-S0EC	-	-	0,36	230/2,4	230/2,4	-	50/60	32	32
VCF5-B-150-S0EC	-	-	0,54	230/3,5	230/3,5	-	50/60	43	43
VCF5-B-200-S0EC	-	-	0,71	230/4,4	230/4,4	-	50/60	56	56
VCF5-B-250-S0EC	-	-	0,85	230/5,4	230/5,4	-	50/60	65	65
VCF5-B-100-E1EC	4,6	9,4	9,77	400/16	230/2,4	14,7*1	50/60	36	38
VCF5-B-150-E1EC	7,6	15	15,54	400/25,2	230/3,5	16*1	50/60	47	49
VCF5-B-200-E1EC	9,8	19	19,71	400/31,9	230/4,4	14,9*1	50/60	63	65
VCF5-B-250-E1EC	12,5	24,5	25,35	400/40,8	230/5,4	15,5*1	50/60	75	77
VCF5-B-100-V2EC	22,8*2		0,35	230/2,4	230/2,4	35*2	50/60	36	36
VCF5-B-150-V2EC	35,0*2		0,52	230/3,3	230/3,3	36*2	50/60	47	47
VCF5-B-200-V2EC	47,2*2		0,73	230/4,3	230/4,3	36*2	50/60	63	63
VCF5-B-250-V2EC	58,0*2		0,84	230/5,3	230/5,3	36*2	50/60	76	76

VCF5C EC

Typ clony	Výkon ohřívače [kW]		Celkový příkon [kW]	Celkové napětí/proud [V/A]	Spotřeba motoru [V/A]	Zvýšení teploty Δt [°C]	Frekvence [Hz]	Hmotnost [kg] 4*	
	1. stupeň	2. stupeň						BA	PR
VCF5-C-100-S0EC	-	-	0,55	230/3,5	230/3,5	-	50/60	35	35
VCF5-C-150-S0EC	-	-	0,72	230/4,4	230/4,4	-	50/60	45	45
VCF5-C-200-S0EC	-	-	0,90	230/5,3	230/5,3	-	50/60	60	60
VCF5-C-250-S0EC	-	-	1,20	230/7,3	230/7,3	-	50/60	69	69
VCF5-C-100-E1EC	4,6	9,4	9,96	400/17	230/3,5	11,6*1	50/60	38	40
VCF5-C-150-E1EC	7,6	15	15,72	400/26	230/4,4	12,3*1	50/60	50	52
VCF5-C-200-E1EC	9,8	19	19,90	400/32	230/5,3	10*1	50/60	67	69
VCF5-C-250-E1EC	12,5	24,5	25,7	400/42	230/7,3	11,4*1	50/60	79	81
VCF5-C-100-V2EC	22,8*2		0,53	230/3,5	230/3,5	31*2	50/60	38	38
VCF5-C-150-V2EC	35,0*2		0,71	230/4,2	230/4,2	32*2	50/60	50	50
VCF5-C-200-V2EC	47,2*2		0,90	230/5,4	230/5,4	33*2	50/60	67	67
VCF5-C-250-V2EC	58,0*2		1,20	230/7,3	230/7,3	36*2	50/60	80	80
VCF5-C-100-V6EC	13,2*2		0,53	230/3,4	230/3,4	16*3	50/60	43	43
VCF5-C-150-V6EC	18,7*3		0,71	230/4,4	230/4,4	17*3	50/60	60	60
VCF5-C-200-V6EC	24,9*3		0,85	230/5,3	230/5,3	17*3	50/60	79	79
VCF5-C-250-V6EC	32,9*3		1,18	230/7,3	230/7,3	17*3	50/60	97	97

*1 Pro maximální vzduchový a maximální topný výkon
*2 Teplota nasávaného vzduchu +18 °C, vodní ohřev, teplotní spád 90/70 °C a maximální rychlost ventilátoru
*3 Teplota nasávaného vzduchu +18 °C, vodní ohřev, teplotní spád 40/30 °C a maximální rychlost ventilátoru
*4 Hmotnost s regulací BASIC / PRIME

Parametry vodních výměníků LPHW (low pressure hot water) při teplotním spádu 90/70 °C

VCF5 AC

Typ clony	Vzduchový výkon [m³/h]	Výkon ohřívače [kW]	Teplota na výfuku ze clony [°C]	Tlaková ztráta vody [kPa]	Průtok média [l/s]
VCF5-B-100-V2AC	1700	21,3	55,1	10,2	0,26
VCF5-B-150-V2AC	2450	31,6	56,2	10,0	0,39
VCF5-B-200-V2AC	3400	43,4	55,8	12,0	0,54
VCF5-B-250-V2AC	4100	53,0	56,3	18,6	0,65

VCF5 EC

Typ clony	Vzduchový výkon [m³/h]	Výkon ohřívače [kW]	Teplota na výfuku ze clony [°C]	Tlaková ztráta vody [kPa]	Průtok média [l/s]
VCF5-B-100-V2EC	1900	22,8	53,5	11,6	1,01
VCF5-B-150-V2EC	2900	35,0	53,7	12,1	1,55
VCF5-B-200-V2EC	3900	47,2	53,8	14,0	2,09
VCF5-B-250-V2EC	4750	58,0	54,1	22,0	2,57
VCF5-C-100-V2EC	2650	27,6	48,8	16,5	1,22
VCF5-C-150-V2EC	3750	40,6	50,0	16,0	1,80
VCF5-C-200-V2EC	4650	52,3	51,3	17,0	2,32
VCF5-C-250-V2EC	6400	68,8	49,8	30,5	3,06

* Teplota nasávaného vzduchu +18 °C

Práva na změny vyhrazena.

1

Parametry vodních výměníků LPHW (low pressure hot water) při teplotním spádu 80/60 °C

VCF5 AC

Typ clony	Vzduchový výkon [m³/h]	Výkon ohřívače [kW]	Teplota na výfuku ze clony [°C]	Tlaková ztráta vody [kPa]	Průtok média [l/s]
VCF5-B-100-V2AC	1700	17,4	48,4	7,1	0,21
VCF5-B-150-V2AC	2450	25,9	49,3	7,0	0,32
VCF5-B-200-V2AC	3400	35,5	49,0	8,3	0,44
VCF5-B-250-V2AC	4100	43,6	49,5	13,1	0,54

VCF5 EC

Typ clony	Vzduchový výkon [m³/h]	Výkon ohřívače [kW]	Teplota na výfuku ze clony [°C]	Tlaková ztráta vody [kPa]	Průtok média [l/s]
VCF5-B-100-V2EC	1900	18,6	47,0	8,1	0,82
VCF5-B-150-V2EC	2900	28,6	47,2	8,4	1,26
VCF5-B-200-V2EC	3900	38,6	47,3	9,7	1,70
VCF5-B-250-V2EC	4750	47,6	47,7	15,4	2,10
VCF5-C-100-V2EC	2650	22,4	43,1	11,4	0,99
VCF5-C-150-V2EC	3750	33,1	44,1	11,1	1,46
VCF5-C-200-V2EC	4650	42,7	45,2	11,7	1,89
VCF5-C-250-V2EC	6400	56,3	44,1	21,1	2,49

* Teplota nasávaného vzduchu +18 °C

Parametry vodních výměníků LPHW (low pressure hot water) při teplotním spádu 70/50 °C

VCF5 AC

Typ clony	Vzduchový výkon [m³/h]	Výkon ohřívače [kW]	Teplota na výfuku ze clony [°C]	Tlaková ztráta vody [kPa]	Průtok média [l/s]
VCF5-B-100-V2AC	1700	13,5	41,5	4,5	0,16
VCF5-B-150-V2AC	2450	20,1	42,3	4,4	0,24
VCF5-B-200-V2AC	3400	27,6	42,0	5,2	0,34
VCF5-B-250-V2AC	4100	34,1	42,6	8,3	0,42

VCF5 EC

Typ clony	Vzduchový výkon [m³/h]	Výkon ohřívače [kW]	Teplota na výfuku ze clony [°C]	Tlaková ztráta vody [kPa]	Průtok média [l/s]
VCF5-B-100-V2EC	1900	14,4	40,4	5,1	0,63
VCF5-B-150-V2EC	2900	22,2	40,6	5,3	0,97
VCF5-B-200-V2EC	3900	29,9	40,7	6,1	1,31
VCF5-B-250-V2EC	4750	37,1	41,2	9,8	1,63
VCF5-C-100-V2EC	2650	17,3	37,3	7,1	0,76
VCF5-C-150-V2EC	3750	25,5	38,2	6,9	1,12
VCF5-C-200-V2EC	4650	33,0	39,0	7,3	1,45
VCF5-C-250-V2EC	6400	43,8	38,3	13,4	1,93

* Teplota nasávaného vzduchu +18 °C

Parametry vodních výměníků LPHW (low pressure hot water) při teplotním spádu 60/40 °C

VCF5 AC

Typ clony	Vzduchový výkon [m³/h]	Výkon ohřívače [kW]	Teplota na výfuku ze clony [°C]	Tlaková ztráta vody [kPa]	Průtok média [l/s]
VCF5-B-100-V2AC	1700	9,5	34,6	2,4	0,12
VCF5-B-150-V2AC	2450	14,2	35,2	2,4	0,17
VCF5-B-200-V2AC	3400	19,5	35,0	2,8	0,24
VCF5-B-250-V2AC	4100	24,4	35,6	4,6	0,30

Práva na změny vyhrazena.

VCF5 EC

Typ clony	Vzduchový výkon [m³/h]	Výkon ohřívače [kW]	Teplota na výfuku ze clony [°C]	Tlaková ztráta vody [kPa]	Průtok média [l/s]
VCF5-B-100-V2EC	1900	10,1	33,8	2,7	0,44
VCF5-B-150-V2EC	2900	15,6	33,9	2,8	0,68
VCF5-B-200-V2EC	3900	21,1	34,0	3,2	0,92
VCF5-B-250-V2EC	4750	26,5	34,5	5,3	1,16
VCF5-C-100-V2EC	2650	12,1	31,5	3,7	0,53
VCF5-C-150-V2EC	3750	17,9	32,1	3,6	0,78
VCF5-C-200-V2EC	4650	23,2	32,8	3,8	1,02
VCF5-C-250-V2EC	6400	31,1	32,4	7,2	1,36

* Teplota nasávaného vzduchu +18 °C

Parametry vodních výměníků LPHW (low pressure hot water) při teplotním spádu 40/30 °C

VCF5 EC

Typ clony	Vzduchový výkon [m³/h]	Výkon ohřívače [kW]	Teplota na výfuku ze clony [°C]	Tlaková ztráta vody [kPa]	Průtok média [l/s]
VCF5-C-100-V6EC	2450	13,2	34,0	13,9	1,15
VCF5-C-150-V6EC	3300	18,7	34,8	15,9	1,62
VCF5-C-200-V6EC	4450	24,9	34,6	14,1	2,16
VCF5-C-250-V6EC	5900	32,9	34,5	25,7	2,85

* Teplota nasávaného vzduchu +18 °C

Parametry vodních výměníků LPHW (low pressure hot water) při teplotním spádu 35/25 °C

VCF5 EC

Typ clony	Vzduchový výkon [m³/h]	Výkon ohřívače [kW]	Teplota na výfuku ze clony [°C]	Tlaková ztráta vody [kPa]	Průtok média [l/s]
VCF5-C-100-V6EC	2450	8,9	28,8	6,9	0,77
VCF5-C-150-V6EC	3300	12,8	29,5	8,1	1,11
VCF5-C-200-V6EC	4450	16,9	29,3	7,0	1,47
VCF5-C-250-V6EC	5900	22,5	29,3	12,9	1,95

* Teplota nasávaného vzduchu +18 °C

Práva na změny vyhrazena.

1

Doporučené kombinace třícestných zónových ventilů ZV3 pro vodní výměníky LPHW (low pressure hot water)

VCF5-B

Typ clony	Ovládací panel	Teplotní spád			
		90/70 °C	80/60 °C	70/50 °C	60/40 °C
		3 cestný ventil			
VCF5-B-100-V2..	BASIC / PRIME (ON/OFF)	ZV3-230-04,0-20	ZV3-230-04,0-20	ZV3-230-04,0-20	ZV3-230-04,0-20
		RT-3-07	RT-3-07	RT-3-07	RT-3-07
	PRIME (0-10V)	ZV3-024-04,0-20	ZV3-024-04,0-20	ZV3-024-04,0-20	ZV3-024-04,0-20
VCF5-B-150-V2..	BASIC / PRIME (ON/OFF)	ZV3-230-04,0-20	ZV3-230-04,0-20	ZV3-230-04,0-20	ZV3-230-04,0-20
		RT-3-07	RT-3-07	RT-3-07 RT-3-07	
	PRIME (0-10V)	ZV3-024-04,0-20	ZV3-024-04,0-20	ZV3-024-04,0-20	ZV3-024-04,0-20
VCF5-B-200-V2..	BASIC / PRIME (ON/OFF)	ZV3-230-21,0-20	ZV3-230-21,0-20	ZV3-230-21,0-20	ZV3-230-21,0-20
		RT-3-07	RT-3-07	RT-3-07	RT-3-07
	PRIME (0-10V)	ZV3-024-06,3-20	ZV3-024-06,3-20	ZV3-024-06,3-20	ZV3-024-06,3-20
VCF5-B-250-V2..	BASIC / PRIME (ON/OFF)	ZV3-230-21,0-20	ZV3-230-21,0-20	ZV3-230-21,0-20	ZV3-230-21,0-20
		RT-3-07	RT-3-07	RT-3-07	RT-3-07
	PRIME (0-10V)	ZV3-024-06,3-20	ZV3-024-06,3-20	ZV3-024-06,3-20	ZV3-024-06,3-20

VCF5-C

Typ clony	Ovládací panel	Teplotní spád			
		90/70 °C	80/60 °C	70/50 °C	60/40 °C
		3 cestný ventil			
VCF5-C-100-V2EC	BASIC / PRIME (ON/OFF)	ZV3-230-04,0-20	ZV3-230-04,0-20	ZV3-230-04,0-20	ZV3-230-04,0-20
		RT-3-07	RT-3-07	RT-3-07	RT-3-07
	PRIME (0-10V)	ZV3-024-04,0-20	ZV3-024-04,0-20	ZV3-024-04,0-20	ZV3-024-04,0-20
VCF5-C-150-V2EC	BASIC / PRIME (ON/OFF)	ZV3-230-04,0-20	ZV3-230-04,0-20	ZV3-230-04,0-20	ZV3-230-04,0-20
		RT-3-07	RT-3-07	RT-3-07	RT-3-07
	PRIME (0-10V)	ZV3-024-04,0-20	ZV3-024-04,0-20	ZV3-024-04,0-20	ZV3-024-04,0-20
VCF5-C-200-V2EC	BASIC / PRIME (ON/OFF)	ZV3-230-21,0-20	ZV3-230-21,0-20	ZV3-230-21,0-20	ZV3-230-21,0-20
		RT-3-07	RT-3-07	RT-3-07	RT-3-07
	PRIME (0-10V)	ZV3-024-06,3-20	ZV3-024-06,3-20	ZV3-024-06,3-20	ZV3-024-06,3-20
VCF5-C-250-V2EC	BASIC / PRIME (ON/OFF)	ZV3-230-21,0-20	ZV3-230-21,0-20	ZV3-230-21,0-20	ZV3-230-21,0-20
		RT-3-07	RT-3-07	RT-3-07	RT-3-07
	PRIME (0-10V)	ZV3-024-06,3-20	ZV3-024-06,3-20	ZV3-024-06,3-20	ZV3-024-06,3-20

Typ clony	Ovládací panel	Teplotní spád	
		40/30 °C	35/25 °C
		3 cestný ventil	
VCF5-C-100-V6EC	BASIC / PRIME (ON/OFF)	ZV3-230-04,0-20	ZV3-230-04,0-20
		RT-3-07	RT-3-07
	PRIME (0-10V)	ZV3-024-04,0-20	ZV3-024-04,0-20
VCF5-C-150-V6EC	BASIC / PRIME (ON/OFF)	ZV3-230-04,0-20	ZV3-230-04,0-20
		RT-3-07	RT-3-07
	PRIME (0-10V)	ZV3-024-04,0-20	ZV3-024-04,0-20
VCF5-C-200-V6EC	BASIC / PRIME (ON/OFF)	ZV3-230-04,0-20	ZV3-230-04,0-20
		RT-3-07	RT-3-07
	PRIME (0-10V)	ZV3-024-06,3-20	ZV3-024-06,3-20
VCF5-C-250-V6EC	BASIC / PRIME (ON/OFF)	ZV3-230-21,0-20	ZV3-230-04,0-20
		RT-3-07	RT-3-07
	PRIME (0-10V)	ZV3-024-06,3-20	ZV3-024-06,3-20

Práva na změny vyhrazena.

Doporučené kombinace dvoucestných zónových ventilů ZV2 pro vodní výměníky LPHW (low pressure hot water)

VCF5-B

Typ clony	Ovládací panel	Teplotní spád			
		90/70 °C	80/60 °C	70/50 °C	60/40 °C
		2 cestný ventil			
VCF5-B-100-V2..	BASIC / PRIME (ON/OFF)	ZV2-230-08,0-20	ZV2-230-08,0-20	ZV2-230-08,0-20	ZV2-230-08,0-20
	PRIME (0-10V)	ZV2-024-08,0-20	ZV2-024-08,0-20	ZV2-024-08,0-20	ZV2-024-08,0-20
VCF5-B-150-V2..	BASIC / PRIME (ON/OFF)	ZV2-230-08,0-20	ZV2-230-08,0-20	ZV2-230-08,0-20	ZV2-230-08,0-20
	PRIME (0-10V)	ZV2-024-08,0-20	ZV2-024-08,0-20	ZV2-024-08,0-20	ZV2-024-08,0-20
VCF5-B-200-V2..	BASIC / PRIME (ON/OFF)	ZV2-230-08,0-20	ZV2-230-08,0-20	ZV2-230-08,0-20	ZV2-230-08,0-20
	PRIME (0-10V)	ZV2-024-08,0-20	ZV2-024-08,0-20	ZV2-024-08,0-20	ZV2-024-08,0-20
VCF5-B-250-V2..	BASIC / PRIME (ON/OFF)	ZV2-230-08,0-20	ZV2-230-08,0-20	ZV2-230-08,0-20	ZV2-230-08,0-20
	PRIME (0-10V)	ZV2-024-08,0-20	ZV2-024-08,0-20	ZV2-024-08,0-20	ZV2-024-08,0-20

VCF5-C

Typ clony	Ovládací panel	Teplotní spád			
		90/70 °C	80/60 °C	70/50 °C	60/40 °C
		2 cestný ventil			
VCF5-C-100-V2EC	BASIC / PRIME (ON/OFF)	ZV2-230-08,0-20	ZV2-230-08,0-20	ZV2-230-08,0-20	ZV2-230-08,0-20
	PRIME (0-10V)	ZV2-024-08,0-20	ZV2-024-08,0-20	ZV2-024-08,0-20	ZV2-024-08,0-20
VCF5-C-150-V2EC	BASIC / PRIME (ON/OFF)	ZV2-230-08,0-20	ZV2-230-08,0-20	ZV2-230-08,0-20	ZV2-230-08,0-20
	PRIME (0-10V)	ZV2-024-08,0-20	ZV2-024-08,0-20	ZV2-024-08,0-20	ZV2-024-08,0-20
VCF5-C-200-V2EC	BASIC / PRIME (ON/OFF)	ZV2-230-08,0-20	ZV2-230-08,0-20	ZV2-230-08,0-20	ZV2-230-08,0-20
	PRIME (0-10V)	ZV2-024-08,0-20	ZV2-024-08,0-20	ZV2-024-08,0-20	ZV2-024-08,0-20
VCF5-C-250-V2CEC	BASIC / PRIME (ON/OFF)	ZV2-230-08,0-20	ZV2-230-08,0-20	ZV2-230-08,0-20	ZV2-230-08,0-20
	PRIME (0-10V)	ZV2-024-08,0-20	ZV2-024-08,0-20	ZV2-024-08,0-20	ZV2-024-08,0-20

Typ clony	Ovládací panel	Teplotní spád	
		40/30 °C	35/25 °C
		2 cestný ventil	
VCF5-C-100-V6EC	BASIC / PRIME (ON/OFF)	ZV2-230-08,0-20	ZV2-230-08,0-20
	PRIME (0-10V)	ZV2-024-08,0-20	ZV2-024-08,0-20
VCF5-C-150-V6EC	BASIC / PRIME (ON/OFF)	ZV2-230-08,0-20	ZV2-230-08,0-20
	PRIME (0-10V)	ZV2-024-08,0-20	ZV2-024-08,0-20
VCF5-C-200-V6EC	BASIC / PRIME (ON/OFF)	ZV2-230-08,0-20	ZV2-230-08,0-20
	SUPERIOR	ZV2-024-08,0-20	ZV2-024-08,0-20
VCF5-C-250-V6CE	BASIC / PRIME (ON/OFF)	ZV2-230-08,0-20	ZV2-230-08,0-20
	PRIME (0-10V)	ZV2-024-08,0-20	ZV2-024-08,0-20

HLAVNÍ ČÁSTI

❶ Montážní konzole
❷ Připojení vodního výměníku 3/4"
❸ Průchodky pro napájecí kabel
❹ Svorkovnice a pojistky
❺ Zásuvka pro modul regulace
❻ Kryt sání
❼ Výfukové lamely

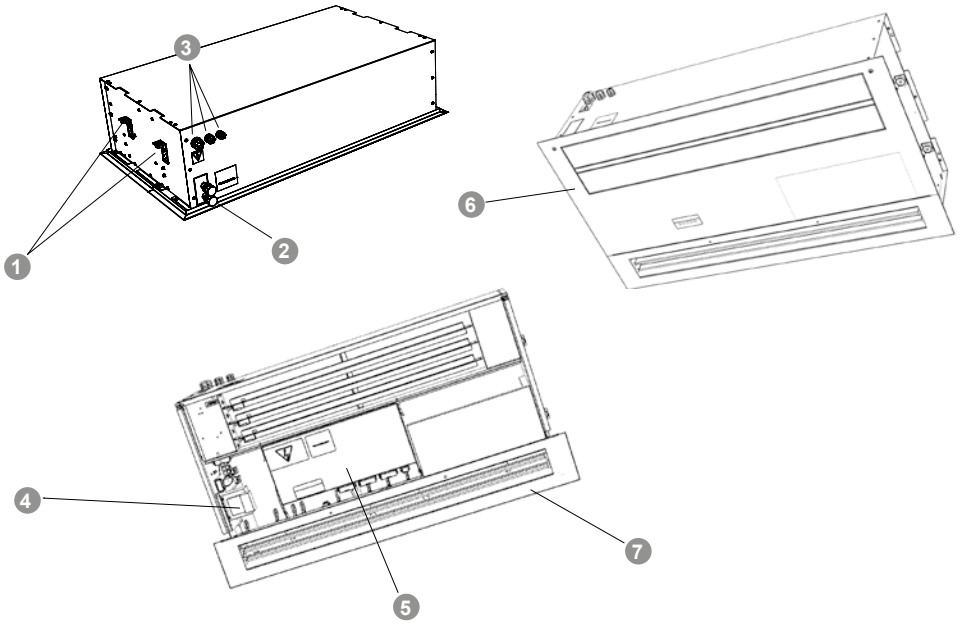

Práva na změny vyhrazena.

1

ROZMĚRY

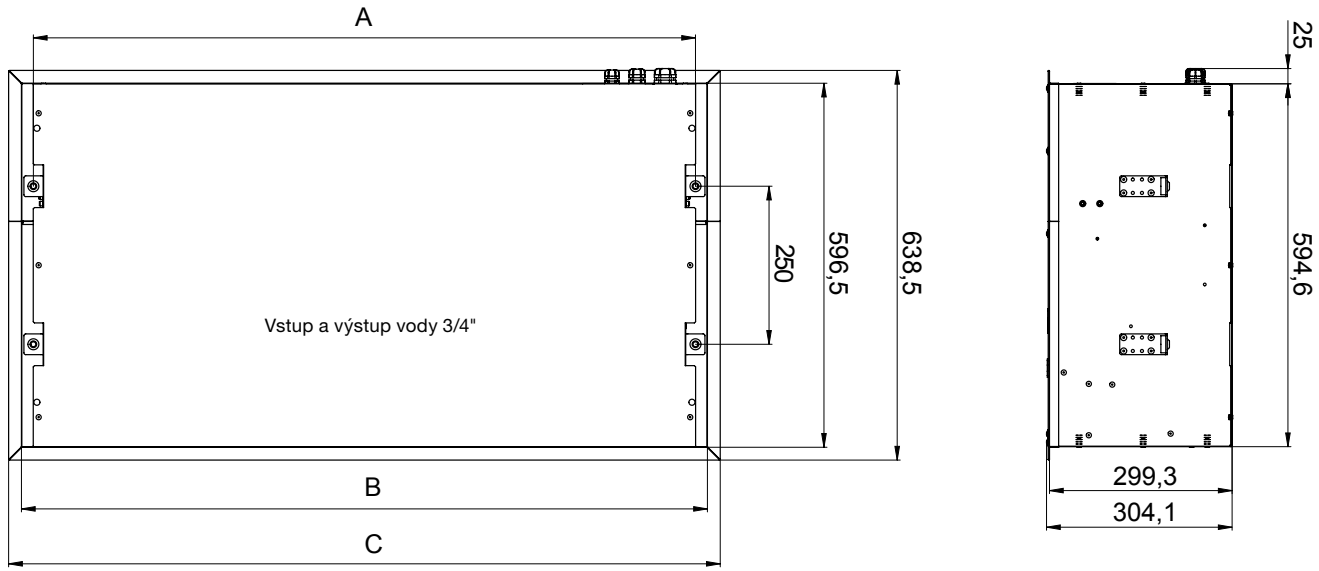

Typ clony	Rozměry [mm]		
	Rozteč instalačních otvorů A	Šířka B	Šířka C
VCF5-x-100-x...	1085	1124	1166
VCF5-x-150-x...	1585	1624	1666
VCF5-x-200-x...	2085	2124	2166
VCF5-x-250-x...	2465	2504	2546

INSTALACE A MONTÁŽ

- Clona je určena pouze pro instalaci v horizontální poloze
- Clonu je nutno umístit co nejblíže k horní hraně dveřního otvoru viz obrázek
- Pro správnou funkci se doporučuje, aby byla clona širší než dveřní otvor (optimálně o 100 mm na každé straně)
- Pro správnou funkci clony je nutné dodržet odstupové vzdálenosti clony viz obrázek
- Při instalaci je potřeba vzít v úvahu umístění přívodu elektrické energie a topné vody
- Držáky nejsou součástí balení viz sekce příslušenství
- Vzduchová clona musí být instalována odděleně od hořlavých materiálů a musí být zajištěn bezpečný provoz.

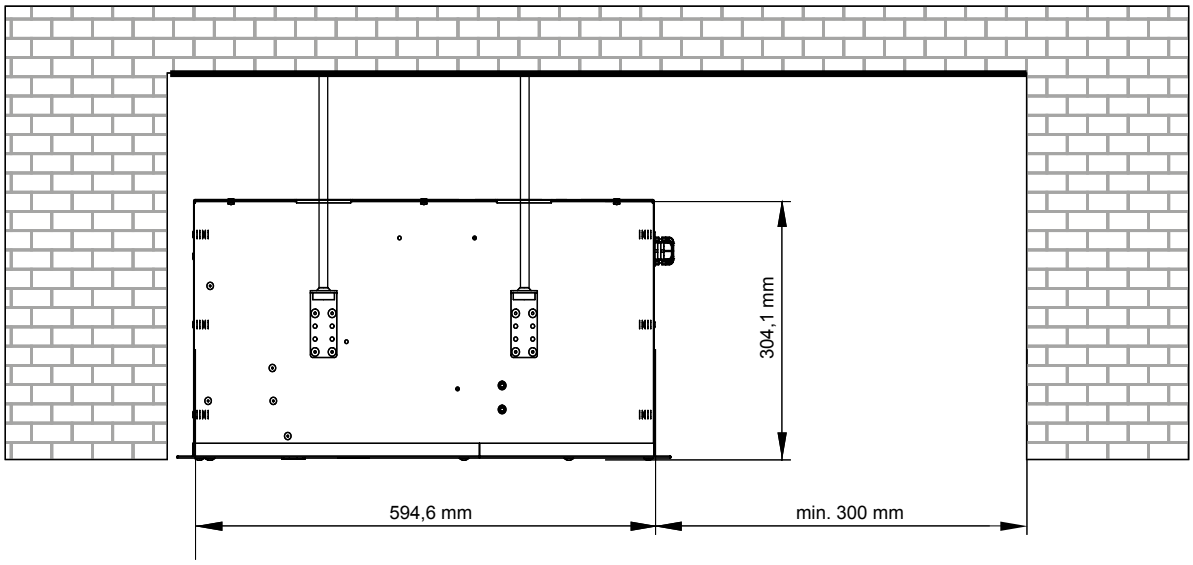

Práva na změny vyhrazena.

OVLÁDÁNÍ

Vzduchové clony FINESSE se dodávají s integrovanou regulací BASIC nebo PRIME.
Základní rozdíly mezi jednotlivými regulacemi jsou uvedeny v tabulce níže.

AirGENIO		PRIME	BASIC
	Ovládání	7 – segmentový displej se 3 kapacitními tlačítky	Manuální ovládání
	Mód	Manuální / Automatický	Manuální
	AC motor – Regulace vzduchového výkonu	AC – 3 stupně	AC – 3 stupně
	EC motor – Regulace vzduchového výkonu	EC – PWM/0-10V	EC – PWM/0–10 V
	Regulace výkonu elektrického ohřívače	PWM	0 / 50% / 100%
	Regulace výkonu vodního ohřívače	ON-OFF nebo 0–10 V (nastavitelná logika NO/NC)	ON-OFF
	Indikace stavu	ANO (LED na display)	NE
	AirGENIO PRIME aplikace	Změna nastavení	NE
	Automatická regulace otáček	ANO	NE
	Časovač	ANO	NE
	Regulace teploty	ANO (NTC) Vestavěný ovládací panel	NE
	Možnost připojení dveřního kontaktu	ANO Nastavitelná logika (NO/NC)	ANO (pouze 230 V)
	Letní režim	ANO	NE
	Protimrazová ochrana vodních výměníků LPHW	ANO (ovládat pomocí čidla pokojové teploty)	NE
	Řetězení vzduchových clon	ANO (max. 10 ks)	NE
ERROR	**Error kontakt**	ANO (nastavení pomocí jumper) / HEAT nebo RUN+ERROR	NE
RUN	**Run kontakt**	ANO (nastavení pomocí jumper) / HEAT nebo RUN+ERROR	NE
EXT	**Externí ovládání**	ANO nastavitelná logika (NO/NC)	ANO
BMS	**BMS připojení**	Modbus RTU	NE
	Interval údržby	ANO	NE

* PWM (Pulse Width Modulation), pulzní šířková modulace, plynulý náběh

Práva na změny vyhrazena.

PŘÍKLAD ŘETĚZENÍ CLON

1

PRIME

JEDEN DVEŘNÍ KONTAKT JAKO HLAVNÍ MASTER, PŘEPOSLÁNÍ INFORMACE DO SLAVE

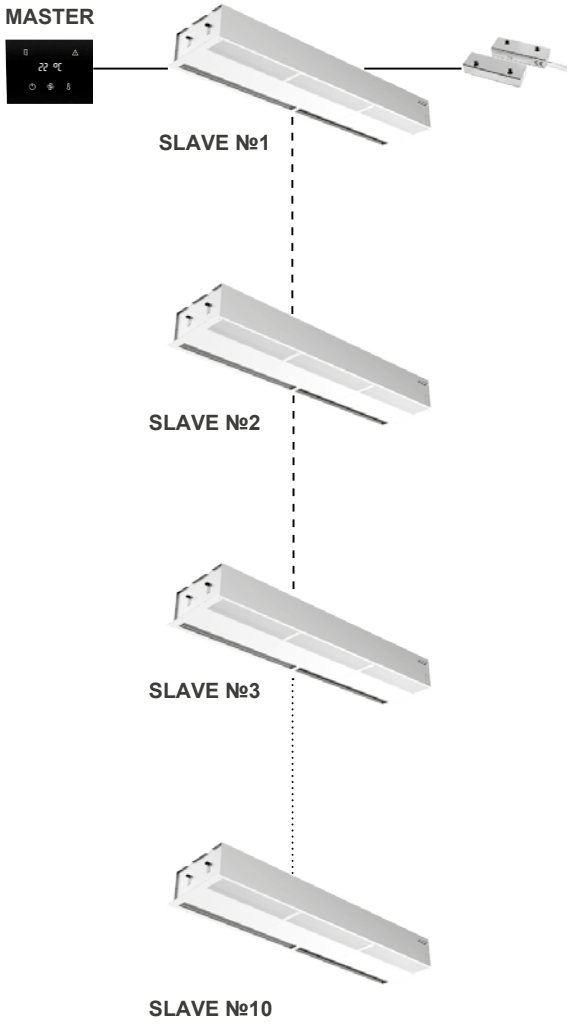

PRIME

SAMOSTATNÉ DVEŘNÍ KONTAKTY PRO MASTER A SLAVE REGULACE

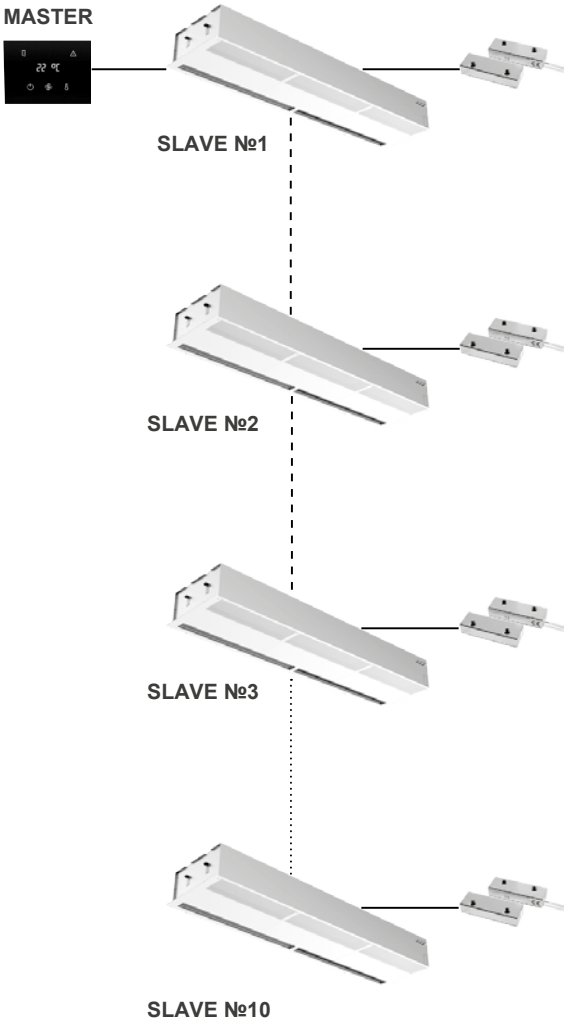

Práva na změny vyhrazena.

PŘÍSLUŠENSTVÍ

VOLITELNÉ PŘÍSLUŠENSTVÍ

Termostatický ventil TV1-1/1

Dvoucestný zónový ventil se servopohonem (230 V) ZV2-230-xx,x-xx
Třícestný zónový ventil se servopohonem (230 V) ZV3-230-xx,x-xx
(pro regulaci BASIC, PRIME)

Třícestný ventil se servopohonem RT-3-07 (Kvs 07)
(pro regulaci BASIC, PRIME)

Dvoucestný zónový ventil se servopohonem (0–10 V) ZV2-024-xx,x-xx
Třícestný zónový ventil se servopohonem (0–10 V) ZV3-024-xx,x-xx
(pouze pro PRIME)

Pokojový termostat TER-P

Prostorové teplotní čidlo CT-ROOM
(pouze pro PRIME)

Mechanický dveřní spínač (230 V) DS-2

Magnetický dveřní kontakt (12 V) DK-B-3 v kovovém pouzdře s vyšší ochranou proti mechanickému poškození
(pro regulaci BASIC, PRIME)

VCF4-100-FI-G1

- **G1** – Coarse 30%
- **FI** – Náhradní filtr
- **100** – Délka clony 1000 mm
- **150** – Délka clony 1500 mm
- **200** – Délka clony 2000 mm
- **250** – Délka clony 2500 mm
- **VCF5** – Vzduchová clona Finesse (5generace)

Stěnová konzole
Konzole je určena pro montáž na stěnu
1 – Konzole
2 – Závěsný pás
3 – Zajišťovací šroub

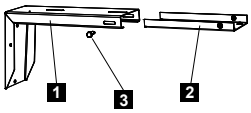

VCS4-KONZ-STE

VCS4-KONZ-STE – Stěnová konzole (set 2 ks)

Stropní konzole
Konzole slouží pro upevnění vzduchové clony na strop
1 – Stropní držák
2 – Závěsný pás
3 – Zajišťovací šroub

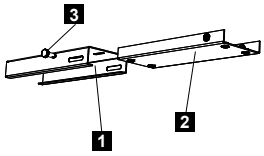

VCS4-KONZ-STR

VCS4-KONZ-STR – Stropní konzole (set 2 ks)

Značka EXIT
Vhodné pro všechny typy clon.
VCS4-EXIT

Ovládací panel
CP-CB-AP1-EX-A3

- **A3** – AC motory 3 rychlosti (PRIME regulace)
- **EC** – EC motory (PRIME regulace)
- **EX** – Elektrický ohřev
- **VX** – Vodní ohřev
- **AM** – Bez ohřevu

AirGENIO-PRIME-BMS
Smart point pro clony PRIME, komunikace ModBus TCP, BACnet, pouze pro 1 zařízení

AirGENIO-PRIME-CLOUD
Smart point CLOUD pro clony PRIME, až 10 zařízení

Čidlo venkovní teploty
10 m, IP68, není součástí balení clony
CT-NTC-OUTDOOR

1

SCHÉMA ZAPOJENÍ

Doporučené průřezy vodičů jsou uvedeny v návodu k použití.

Veškerá schémata uvedená v katalogovém listu jsou pouze informativní. Při montáži je nutno se striktně řídit štítky a schématy přiloženými k výrobku.

AIRGENIO BASIC

BASIC EC

VCF5-xxx-E-EC-BA

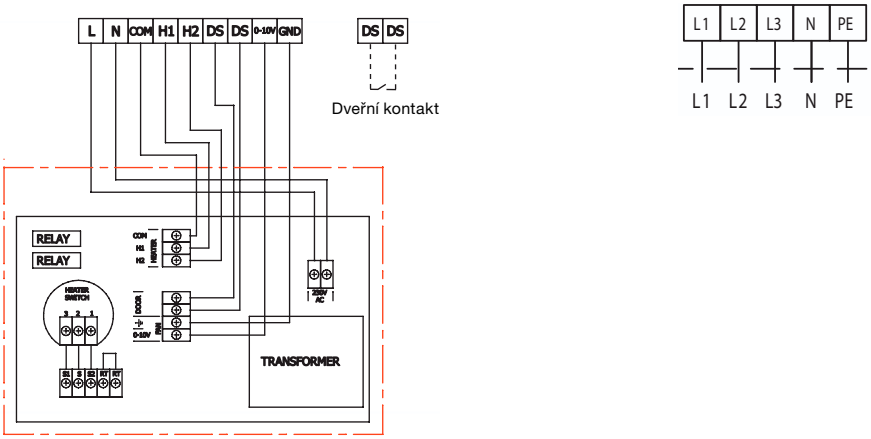

VCF5-xxx-V-EC-BA

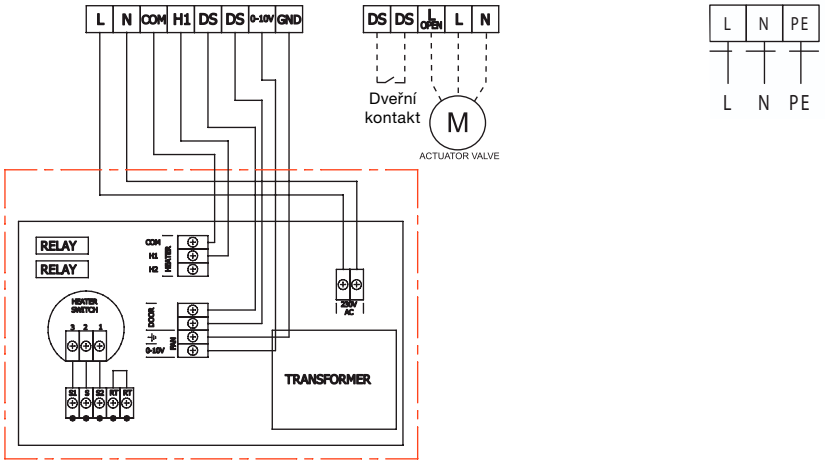

VCF5-xxx-S-EC-BA

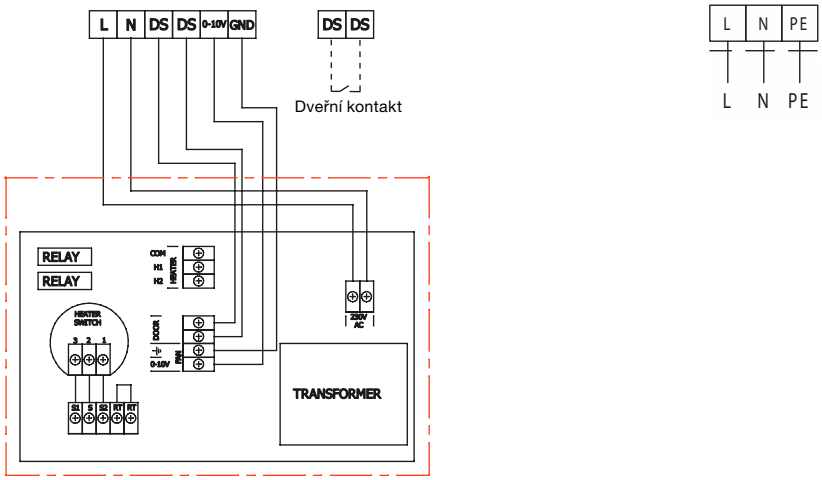

Práva na změny vyhrazena.

SCHÉMA ZAPOJENÍ

AIRGENIO BASIC

BASIC AC

VCF5-xxx-E-AC-BA

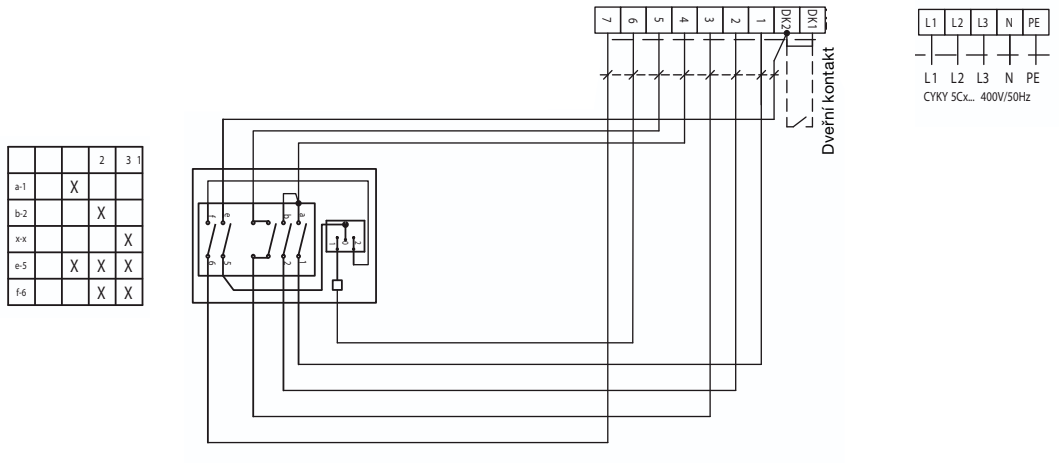

VCF5-xxx-V-AC-BA

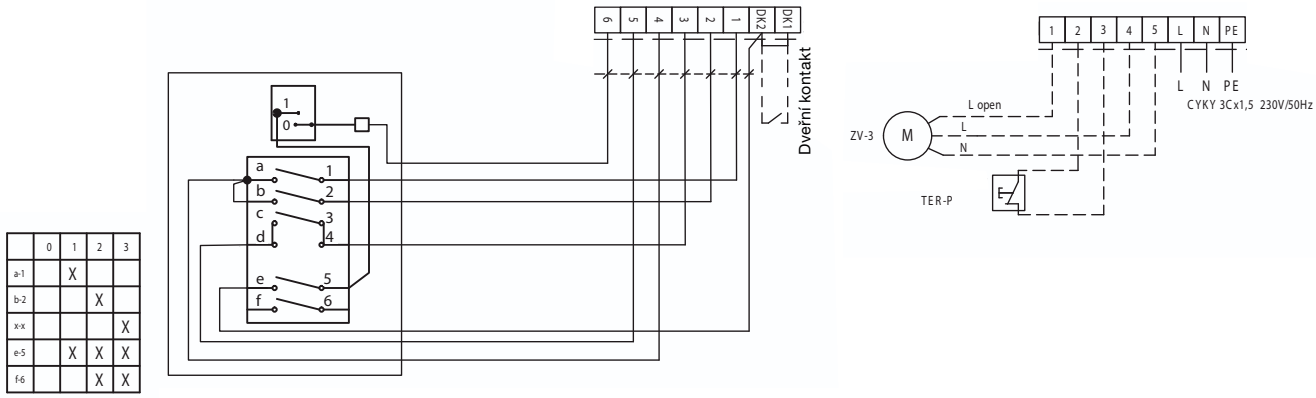

VCF5-xxx-S-EC-BA

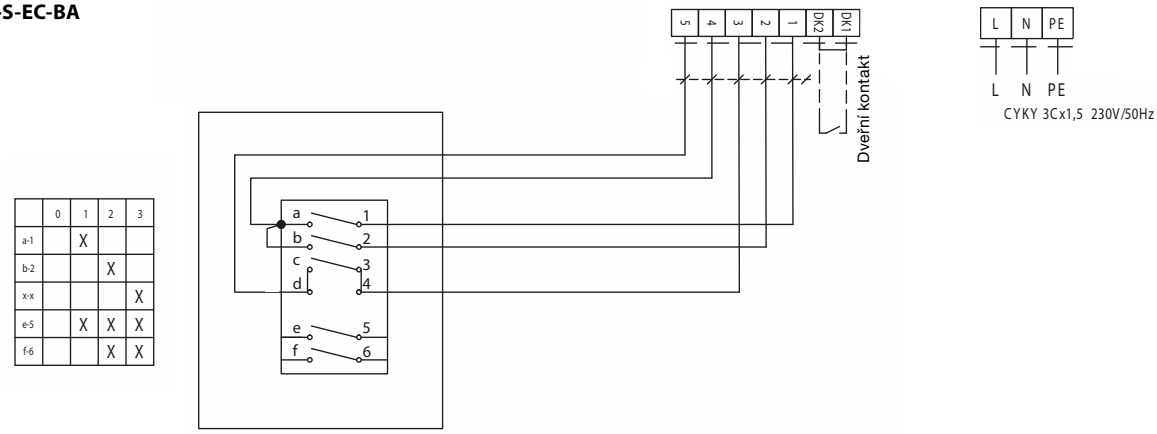

1

SCHÉMA ZAPOJENÍ

AIRGENIO PRIME AC/EC MASTER

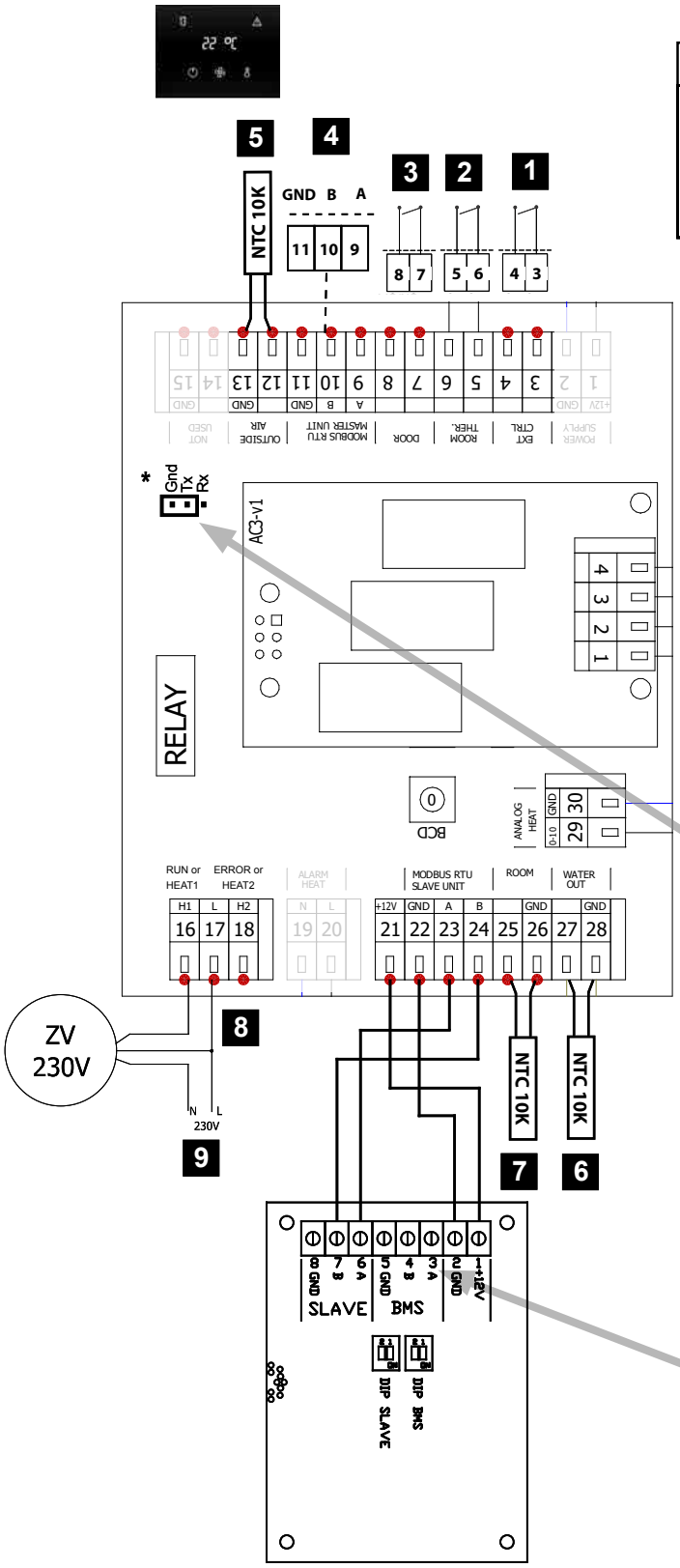

OVLÁDACÍ PANEL – MASTER

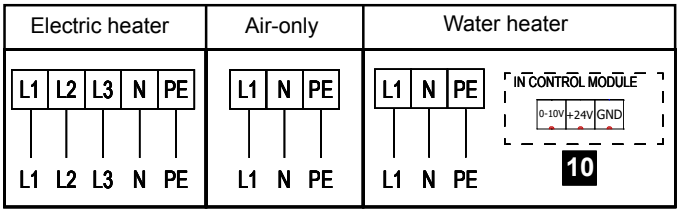

1	Externí řízení – (vstup, ON/OFF)
2	Pokojový termostat – (vstup, ON/OFF)
3	DOOR dveřní kontakt – (input, ON/OFF)
4	Připojení SLAVE jednotky
5	Čidlo venkovní teploty (není součástí dodávky clony)
6	Protimrazová ochrana (není součástí dodávky clony)
7	Prostorové teplotní čidlo (není součástí dodávky clony)
8	ERROR nebo HEAT2
9	Ovládání vodního ventilu ON/OFF nebo RUN
10	Ovládání vodního ventilu (0-10V)

Ovládání vodního ventilu je standardně 0-10 V

* Pro **ovládání vodního ventilu NO/OFF** je nutné připojit jumper mezi GND a Tx

Aktivuje ON/OFF ventil a deaktivuje RUN/ERROR

Tovární nastavení bez jumperu

Aktivuje RUN/ERROR a deaktivuje ON/OFF ventil

Modbus RTU
(A – 3, B – 4,GND – 5)

Pro propojení ovladače se clonou, doporučujeme použít stíněný kabel jako např UTP CAT5. Maximální doporučená délka kabelu je 40 m!

Práva na změny vyhrazena.

SCHÉMA ZAPOJENÍ

AIRGENIO PRIME AC/EC SLAVE

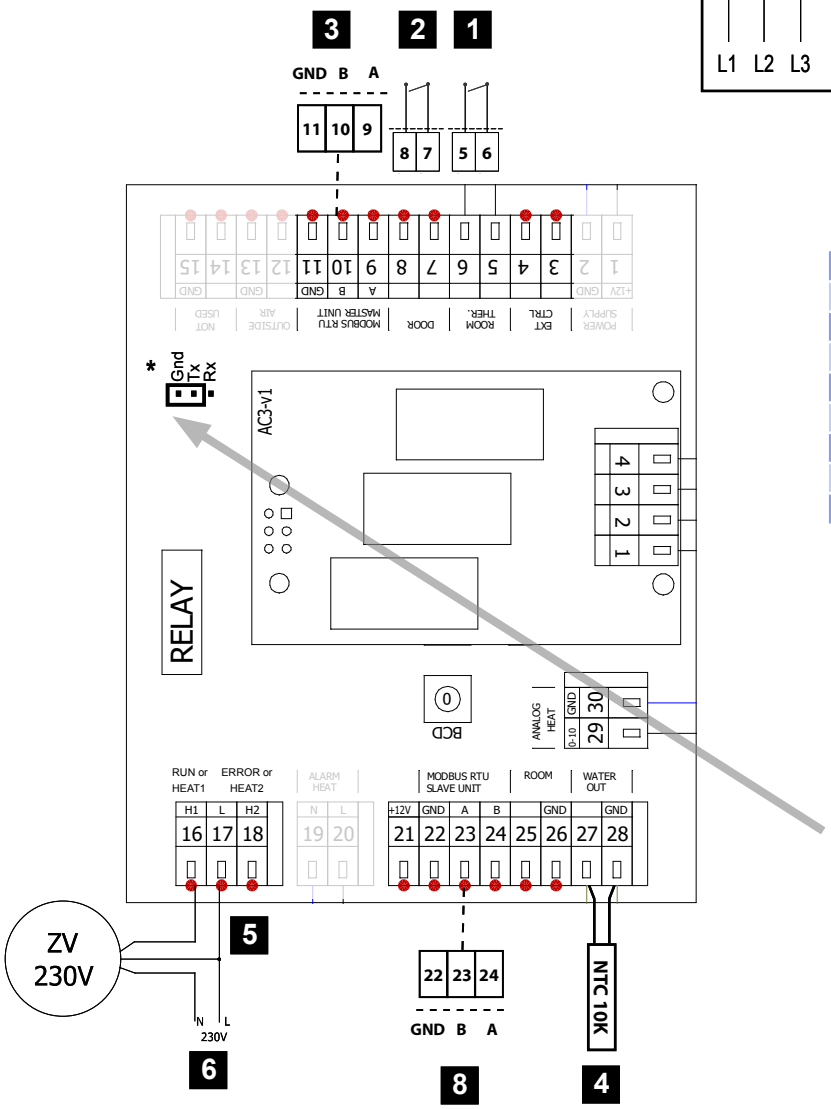

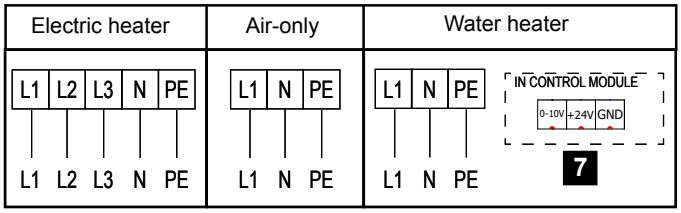

1	Pokojový termostat – (vstup, ON/OFF)
2	DOOR dveřní kontakt – (input, ON/OFF)
3	Připojení pro SLAVE jednotku
4	Protimrazová ochrana (není součástí dodávky clony)
5	ERROR nebo HEAT2
6	Ovládání vodního ventilu ON/OFF nebo RUN
7	Ovládání vodního ventilu (0-10V)
8	Připojení MASTER jednotky

Ovládání vodního ventilu je standardně 0-10 V

* Pro **ovládání vodního ventilu NO/OFF** je nutné připojit jumper mezi GND a Tx

Aktivuje ON/OFF ventil a deaktivuje RUN/ERROR

Tovární nastavení bez jumperu

Aktivuje RUN/ERROR a deaktivuje ON/OFF ventil

MULTIVAC FRANCE AIR GROUP

1

SCHÉMA ZAPOJENÍ
ŘETĚZENÍ CLON

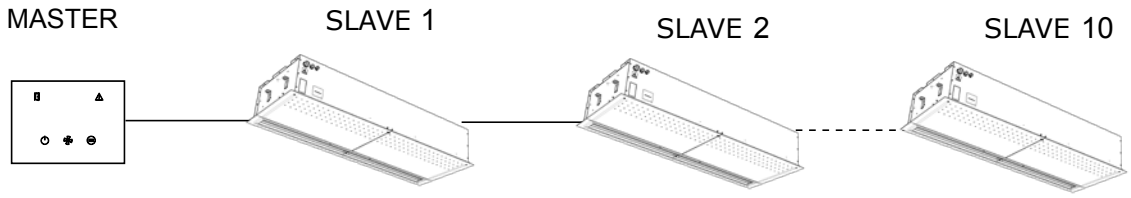

Max 150m

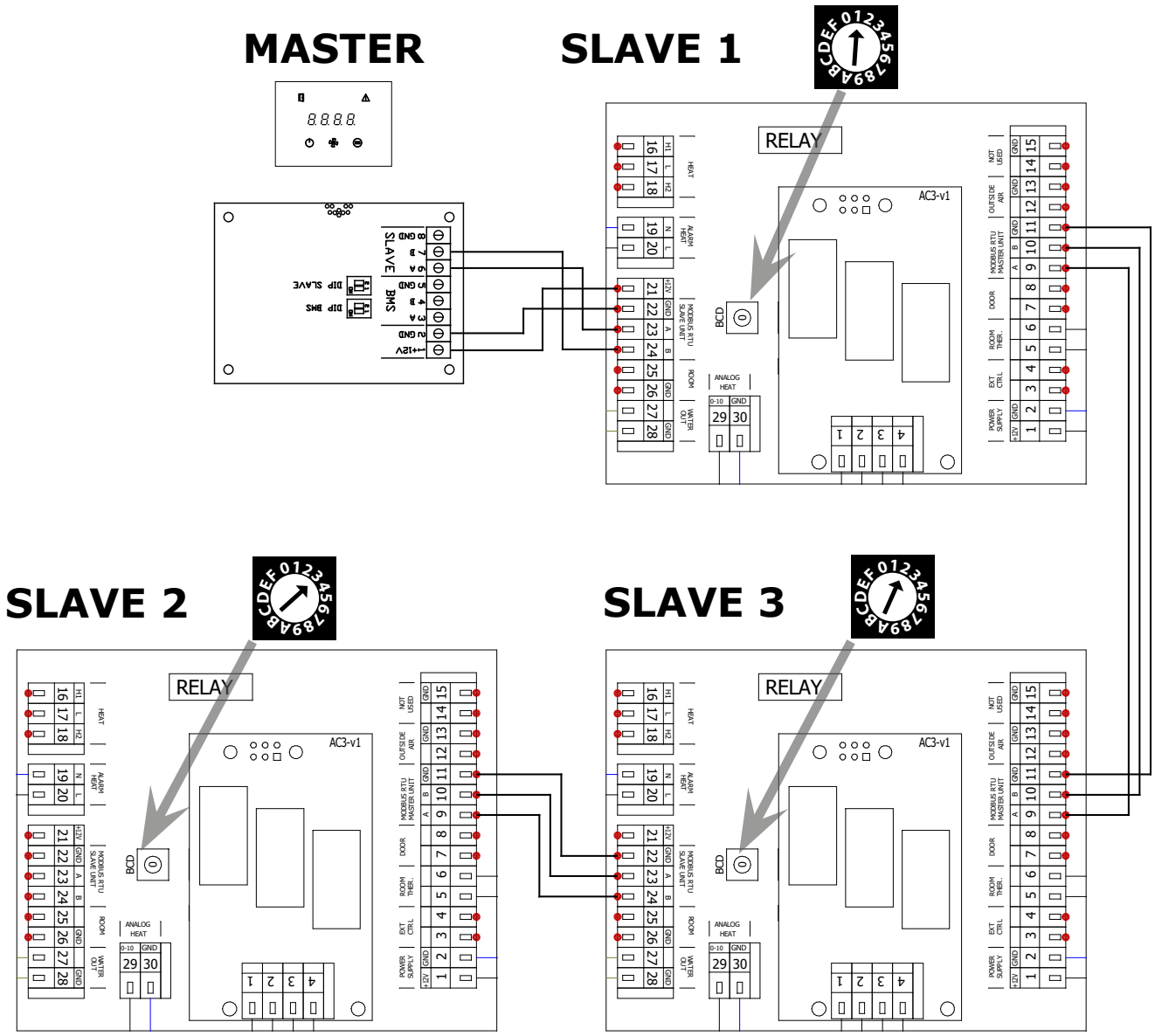

Práva na změny vyhrazena.

PŘÍKLAD ZNAČENÍ

VCF5B-100-S0-EC-BA-0

- **9** – Atypické provedení RAL (za příplatek)
- **0** – Standardní barevné provedení
- **BA** – BASIC regulace – integrovaná do clony s ovládacím panelem
- **PR** – PRIME MASTER regulace – integrovaná do clony s ovládacím panelem
- **PS** – PRIME SLAVE integrovaná do clony bez ovládacího panelu
- **EC** – EC motor
- **AC** – AC motor
- **S0** – Bez ohřevu
- **E1** – Elektrický ohřev
- **V2** – Vodní ohřev (2řadý LPHW výměník)
- **V6** – Vodní ohřev (2řadý LPHW výměník), pouze pro VCF5C
- **100** – Délka clony 1000 mm
- **150** – Délka clony 1500 mm
- **200** – Délka clony 2000 mm
- **250** – Délka clony 2500 mm
- **B** – Výkonová řada
- **C** – Výkonová řada (pouze pro EC)
- **VCF5** – Vzduchová clona Finesse, 5. generace, integrovaná regulace

Práva na změny vyhrazena.