KZ

KONSTRUKCE, MATERIÁL
Standardně pozinkovaný plech.

POPIS
KZ – Krátká zděř

PŘÍKLAD ZNAČENÍ
KZ100100

- Délka v mm
- Jmenovitý průměr v mm
- **KZ** – Krátká zděř

ROZMĚRY

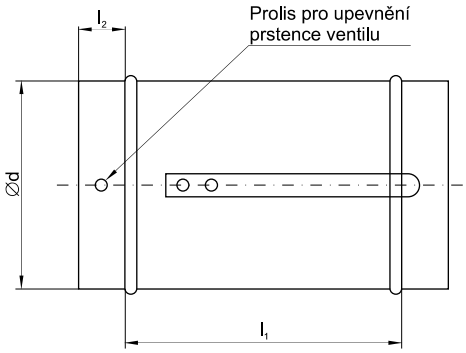

Ød [mm]	80	100	125	150	160	200
l_1 [mm]	100	100	100	150	160	200
l_2 [mm]	40	40	40	40	40	40
Hmotnost [kg]	0,22	0,25	0,29	0,28	0,33	0,41

VS

KONSTRUKCE, MATERIÁL
Standardně pozinkovaný plech.

POPIS
VS – Vsuvka ke spojování potrubí a hadic

PŘÍKLAD ZNAČENÍ
VS125

- Jmenovitý průměr v mm
- **VS** – Vsuvka

ROZMĚRY

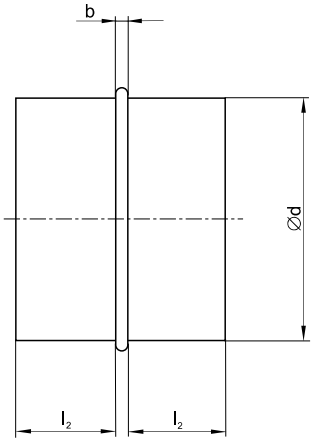

Ød [mm]	80	100	125	150	160	180	200	225	250	280	315	355	400	450	500	560	630
l_2 [mm]	40	40	40	40	40	40	40	40	40	40	60	60	60	60	60	60	60
b_{max} [mm]	15	15	15	15	15	15	15	15	15	15	15	15	20	20	20	20	20
Hmotnost [kg]	0,12	0,15	0,19	0,23	0,25	0,28	0,31	0,35	0,55	0,61	0,77	0,87	1,26	1,42	1,58	1,77	2,79

Práva na změny vyhrazena.

NS

KONSTRUKCE, MATERIÁL
Standardně pozinkovaný plech.

POPIS
NS – Nátrubek ke spojování tvarovek

PŘÍKLAD ZNAČENÍ
NS125

Jmenovitý průměr v mm
NS – Nátrubek

ROZMĚRY

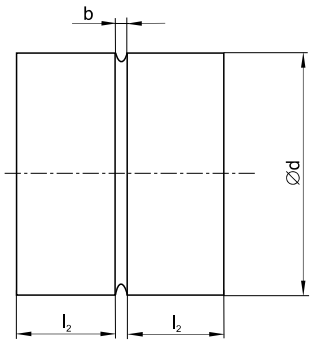

Ød [mm]	80	100	125	150	160	180	200	225	250	280	315	355	400	450	500	560	630
l_2 [mm]	40	40	40	40	40	40	40	40	60	60	60	80	80	80	80	80	80
b_{max} [mm]	15	15	15	15	15	15	15	15	15	15	15	15	20	20	20	20	20
Hmotnost [kg]	0,12	0,15	0,19	0,23	0,25	0,28	0,31	0,35	0,55	0,61	0,77	0,87	1,26	1,42	1,58	1,77	2,79

5

VHO

KONSTRUKCE, MATERIÁL
Standardně pozinkovaný plech.

POPIS
VHO – Výfuková hlavice

PŘÍKLAD ZNAČENÍ
VHO125

Jmenovitý průměr v mm
VHO – Výfuková hlavice

ROZMĚRY

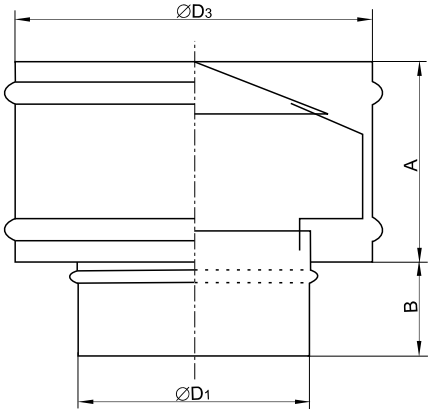

Typ	100	125	150	160	180	200	225	250	280	315	355	400	450	500	560	630
$ØD_1$ [mm]	100	125	150	160	180	200	225	250	280	315	355	400	450	500	560	630
$ØD_3$ [mm]	260	264	310	318	340	358	384	405	440	470	515	560	610	660	720	790
A [mm]	130	150	150	150	150	150	200	200	200	200	200	200	200	200	220	220
B [mm]	130	150	150	150	150	150	200	200	200	200	200	200	200	200	220	220

Práva na změny vyhrazena.

VH

KONSTRUKCE, MATERIÁL
Standardně pozinkovaný plech.

POPIS
VH – Výfuková hlavice

PŘÍKLAD ZNAČENÍ
VH125
- Jmenovitý průměr v mm
- **VH** – Výfuková hlavice

ROZMĚRY

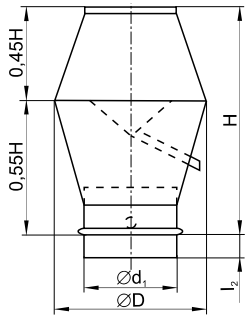

∅d_1 [mm]	80	100	125	150	160	180	200	224	250	280	315	355	400	450	500	560	630
∅D [mm]	130	180	225	261	280	305	343	385	430	480	550	615	685	775	855	955	1070
H [mm]	160	220	240	314	340	374	420	474	504	584	620	704	904	967	1054	1171	1211
l_2 [mm]	40	40	40	40	40	40	40	40	40	40	60	60	60	60	60	60	60
Hmotnost [kg]	0,84	1,08	1,44	1,60	2,64	3,12	3,6	4,68	5,76	6,84	9,36	12,74	22,36	27,69	32,11	38,87	55

VKF

KONSTRUKCE, MATERIÁL
Standardně pozinkovaný plech.

POPIS
VKF – Šikmý výfukový kus s ochrannou mřížkou

PŘÍKLAD ZNAČENÍ
VKF125
- Jmenovitý průměr v mm
- **VKF** – Výfukový kus

ROZMĚRY

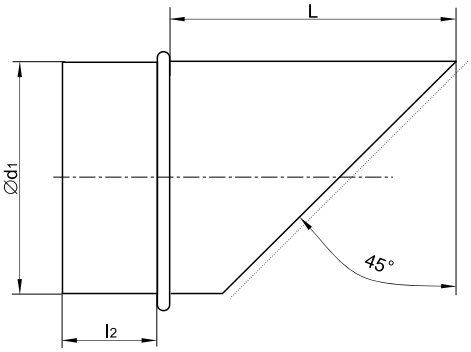

∅d_1 [mm]	80	100	125	150	160	180	200	225	250	280	315	355	400	450	500	560	630
L [mm]	160	200	212	240	260	280	300	325	350	380	415	455	500	550	600	660	730
l_2 [mm]	40	40	40	40	40	40	40	60	60	60	60	80	80	80	80	80	100
Hmotnost [kg]	0,19	0,26	0,36	0,46	0,51	0,61	0,72	0,84	1	1,19	1,67	2,03	2,47	3,27	3,96	4,75	9,56

Práva na změny vyhrazena.

VKA

KONSTRUKCE, MATERIÁL
Standardně pozinkovaný plech.

POPIS
VKA – Rovný výfukový kus

PŘÍKLAD ZNAČENÍ
VKA125

Jmenovitý průměr v mm
VKA – Výfukový kus rovný

ROZMĚRY

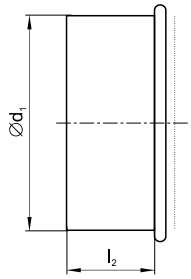

Ød$_1$ [mm]	80	100	125	150	160	180	200	225	250	280	315	355	400	450	500	560	630
l$_2$ [mm]	40	40	40	40	40	40	40	60	60	60	60	80	80	80	80	80	100
Hmotnost [kg]	0,09	0,11	0,13	0,16	0,17	0,19	0,21	0,24	0,37	0,41	0,51	0,58	0,82	1,00	1,11	1,25	1,97

RH

KONSTRUKCE, MATERIÁL
Standardně pozinkovaný plech.

POPIS
RH – Protidešťová stříška

PŘÍKLAD ZNAČENÍ
RH125A

Jmenovitý průměr v mm
RH – Protidešťová stříška

ROZMĚRY

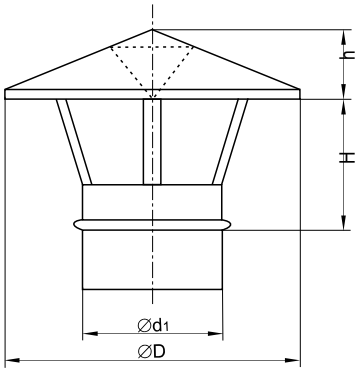

Ød$_1$ [mm]	80	100	125	150	160	180	200	225	250	280	315	355	400	450	500	560	630
ØD [mm]	120	140	180	200	250	250	300	315	355	400	450	500	560	630	710	800	900
h [mm]	77	82	106	118	148	148	177	193	210	236	265	295	330	370	410	470	530
H [mm]	65	70	80	90	100	110	120	135	150	165	180	200	220	250	270	300	330
Hmotnost [kg]	0,7	0,8	1,0	1,1	1,3	2,5	2,8	3,2	3,6	4,6	5,4	6,5	7,8	10,6	13,3	17,9	21,9

Práva na změny vyhrazena.

DR

KONSTRUKCE, MATERIÁL
Standardně pozinkovaný plech.

POPIS
DR – Vsuvkový konec k zaslepení trub Spiro

PŘÍKLAD ZNAČENÍ
DR125

Jmenovitý průměr v mm
DR – Záslepka – vsuvka

ROZMĚRY

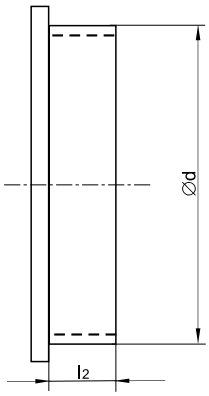

Ød [mm]	80	100	125	150	160	180	200	225	250	280	315	355	400	450	500	560	630
l_2 [mm]	40	40	40	40	40	40	40	40	60	60	60	80	80	80	80	80	100
Hmotnost [kg]	0,11	0,14	0,19	0,25	0,27	0,32	0,37	0,46	0,63	0,75	0,95	1,14	1,53	1,83	2,16	2,58	4,37

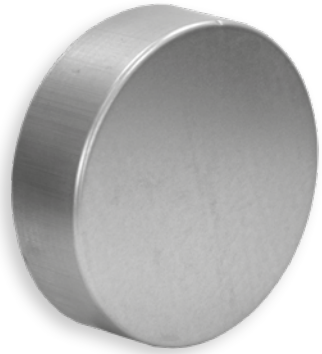

DF

KONSTRUKCE, MATERIÁL
Standardně pozinkovaný plech.

POPIS
DF – Nátrubkový konec k zaslepení tvarovek

PŘÍKLAD ZNAČENÍ
DF125

Jmenovitý průměr v mm
DF – Záslepka – nátrubek

ROZMĚRY

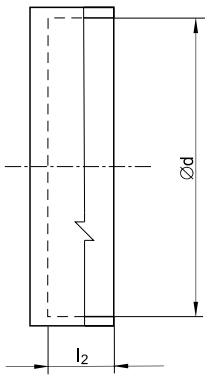

Ød [mm]	80	100	125	150	160	180	200	225	250	280	315	355	400	450	500	560	630
l_2 [mm]	40	40	40	40	40	40	40	40	60	60	60	80	80	80	80	80	100
Hmotnost [kg]	0,11	0,14	0,19	0,25	0,27	0,32	0,37	0,46	0,63	0,75	0,95	1,14	1,53	1,83	2,16	2,58	4,37

Práva na změny vyhrazena.

KDF

KONSTRUKCE, MATERIÁL

Standardně pozinkovaný plech.

POPIS

KDF – Kondenzační kus, nátrubek, napojuje se na T-kus, nebo přes vnitřní spojku k Spiro potrubí

PŘÍKLAD ZNAČENÍ

KDF-100

- Jmenovitý průměr v mm
- **KDF** – Kondenzační kus

ROZMĚRY

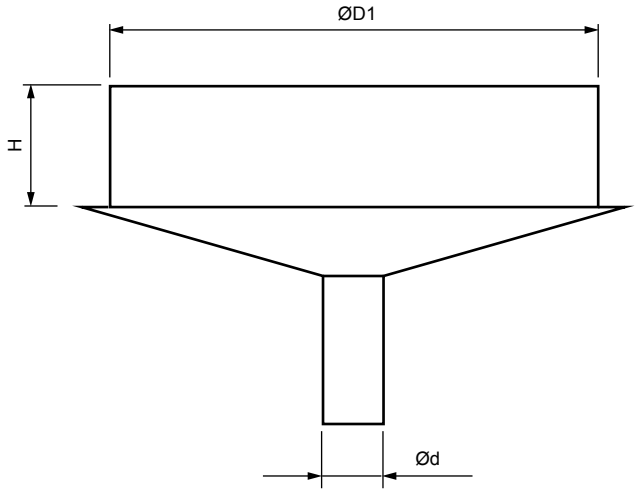

∅D1 [mm]	100	125	150	160	180	200	224	250	280	315
∅d [mm]	20	20	20	20	20	20	20	20	20	20
H[mm]	40	40	40	40-45	40-45	40-45	40-45	40-45	40-45	60-65

Práva na změny vyhrazena.

PR

PODMÍNKY PROVOZU

Kruhová příruba slouží ke spojování částí kruhového vzduchotechnického potrubí. Používá se jako součást k výrobě přírubových dílů hladkého potrubí nebo dalších vzduchotechnických komponentů – pružných tlumících vložek PSP pro omezení přenosu chvění ventilátorů, nástavců s přírubou NSP pro spojování Spiro potrubí atp. Materiálem je ocelový pozinkovaný plech.

INSTALACE

K potrubí nebo návazným částem vzduchotechnických komponentů se příruba připevňuje převážně lemováním nebo bodovým svářením, případně nýtováním trhacími nýty nebo přišroubováním samořeznými šrouby.
Vzájemně se příruby spojují prošroubováním (rozměry a počty otvorů pro šrouby viz tabulka), styčnou plochu je třeba vždy opatřit těsnícím materiálem.

POPIS

PR – Kruhová příruba

PŘÍKLAD ZNAČENÍ

PR-315

Jmenovitý průměr v mm
PR – Kruhová příruba

ROZMĚRY

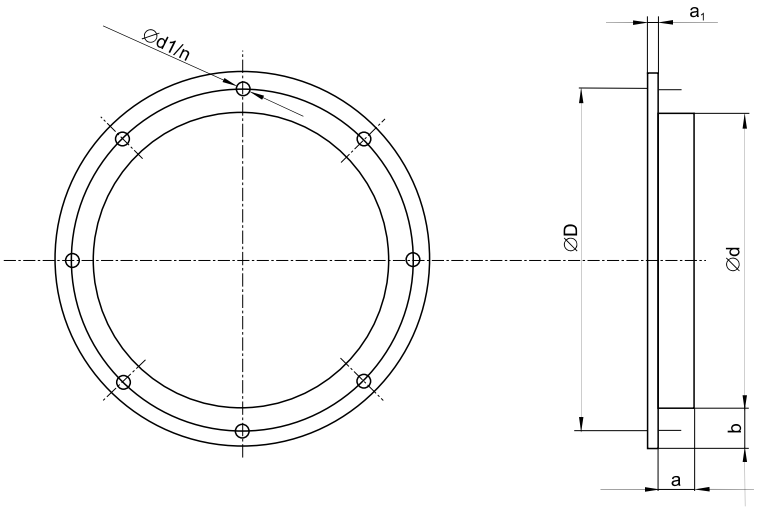

Kód	Rozměry [mm]					n [ks]	Hmotnost [kg]
	∅D	b	a	a_1	d_1		Síla plechu 1,5 mm
PR-100	130	25	10	5,5	9	4	0,2
PR-125	155	25	10	5,5	9	8	0,25
PR-160	195	30	15	10	9	8	0,37
PR-180	215	30	15	10	9	8	0,42
PR-200	235	30	15	10	9	8	0,47
PR-225	260	30	15	10	9	8	0,53
PR-250	285	30	15	10	9	8	0,55
PR-280	315	30	15	10	9	8	0,66
PR-315	350	30	15	10	9	12	0,73
PR-355	390	30	15	10	9	12	0,80
PR-400	445	40	25	10	9	12	1,05
PR-450	495	40	25	10	9	12	1,26
PR-500	545	40	25	10	9	16	1,41
PR-560	605	40	25	10	12	16	1,68
PR-630	680	45	30	10	12	16	1,86

Práva na změny vyhrazena.

NSP

PODMÍNKY PROVOZU

Nástavec s přírubou slouží ke vzájemnému spojování kruhového vzduchotechnického potrubí, zejména pak Spiro potrubí. Jedná se v podstatě o kruhovou přírubu PR opatřenou nástavcem pro zasunutí do potrubí. Nástavec je pro vyšší těsnost spoje opatřen drážkou, určenou pro osazení gumového těsnění tvaru T. Materiál nástavce je ocelový pozinkovaný plech, příruba PR viz. samostatný katalogový list.

INSTALACE

Do potrubí se nástavec s přírubou osazuje zasunutím, pro dosažení větší pevnosti spoje je možné NSP zafixovat samořeznými šrouby nebo trhacími nýty. Vzájemně se příruby spojují přišroubováním (rozměry a počty otvorů pro šrouby viz tabulka), styčnou plochu je třeba vždy opatřit těsnícím materiálem.

POPIS

NSP – Nástavec s přírubou

PŘÍKLAD ZNAČENÍ

NSP-315

Jmenovitý průměr v mm

NSP – Nástavec s přírubou

ROZMĚRY

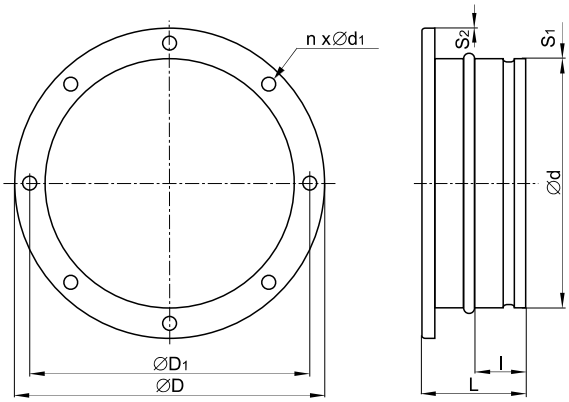

Kód	Rozměry [mm]								n [ks]	Šroub	Hmotnost [kg]
	∅d	∅D_1	∅D	s_2	∅d_1	s_1	l	L			
NSP-080	80	110	130	1,5	9	0,6	9	62	4	M8x10	0,15
NSP-100	100	130	150	1,5	9	0,6	7	64	4	M8x10	0,20
NSP-125	125	155	175	1,5	9	0,6	7	60	4	M8x10	0,25
NSP-160	160	195	230	1,5	9	0,6	7	68	8	M8x10	0,37
NSP-180	180	215	250	1,5	9	0,6	9	65	8	M8x10	0,42
NSP-200	200	235	270	1,5	9	0,6	10	65	8	M8x10	0,47
NSP-225	225	260	285	1,5	9	0,6	10	87	8	M8x10	0,53
NSP-250	250	285	310	1,5	9	0,6	10	87	8	M8x10	0,55
NSP-280	280	315	340	1,5	9	0,6	10	85	8	M8x10	0,66
NSP-315	315	350	385	1,5	9	0,6	10	85	8	M8x10	0,73
NSP-355	355	390	425	1,5	9	0,6	10	85	8	M8x10	0,80
NSP-400	400	445	490	1,5	9	0,6	12	115	8	M10x14	1,05
NSP-450	450	495	540	1,5	9	0,6	11	115	12	M10x14	1,26
NSP-500	500	545	590	1,5	9	0,6	11	115	12	M10x14	1,41
NSP-560	560	600	645	1,5	9	0,6	11	115	12	M10x14	2
NSP-630	630	680	720	1,5	9	0,6	11	115	12	M10x14	2,5

Práva na změny vyhrazena.

NK

KONSTRUKCE, MATERIÁL
Standardně pozinkovaný plech

POPIS
NK – Nástavec kruhový s přírubou

PŘÍKLAD ZNAČENÍ
NK100

- Jmenovitý průměr v mm
- **NK** – Nástavec kruhový s přírubou

ROZMĚRY

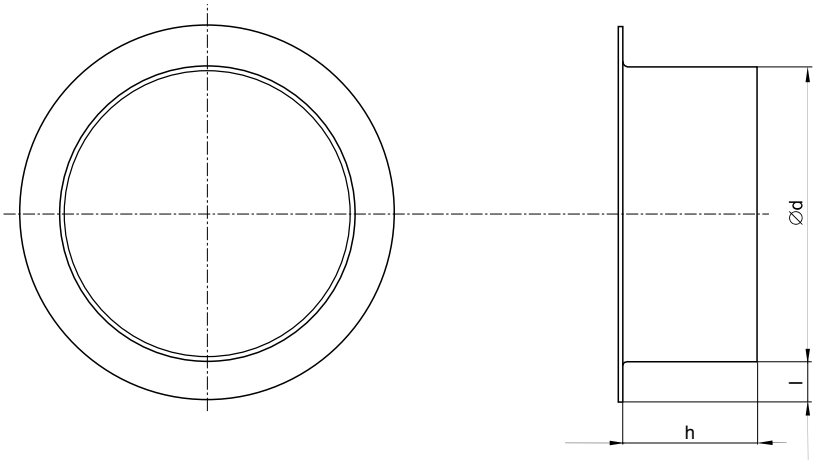

∅d [mm]	80	100	125	150	160	180	200	225	250	280	315	355	400	450	500	560	630
h [mm]	45	45	45	45	43	43	43	43	43	43	60	60	60	60	60	60	60
l [mm]	10	10	10	10	12	12	12	10	12	10	14	14	14	14	14	14	14
Hmotnost [kg]	0,07	0,09	0,11	0,14	0,15	0,17	0,19	0,21	0,33	0,37	0,46	0,51	0,76	0,85	0,95	1,06	1,67

Práva na změny vyhrazena.

PRO

KONSTRUKCE, MATERIÁL

Standardně pozinkovaný plech.

POPIS

PRO – Přechod osový

PŘÍKLAD ZNAČENÍ

PRO100 080

- Jmenovitý průměr d_2 v mm
- Jmenovitý průměr d_1 v mm
- **PRO** – Přechod osový

ROZMĚRY

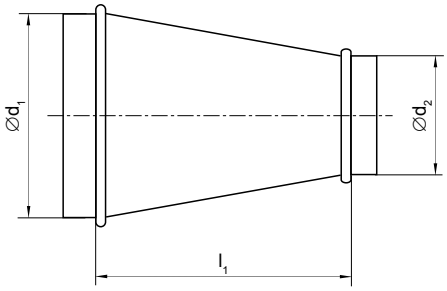

GRAF

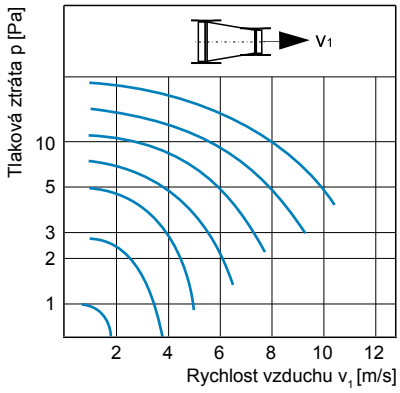

Rozměry [mm]		Hmotnost [kg]
Ød1-Ød2 [mm]	l1 [mm]	
100 - 80	50	0,2
125 - 80	50	0,3
125 - 100	50	0,3
150 - 100	50	0,4
150 - 125	50	0,3
160 - 80	85	0,5
160 - 100	60	0,4
160 - 125	50	0,4
160 - 150	50	0,4
180 - 100	85	0,5
180 - 125	60	0,5
180 - 150	50	0,4
180 - 160	50	0,4
200 - 100	105	0,6
200 - 125	85	0,6
200 - 150	55	0,6
200 - 160	50	0,5
200 - 180	50	0,5
225 - 125	105	0,8
225 - 150	80	0,7
225 - 160	70	0,7
225 - 180	50	0,6
225 - 200	50	0,5
250 - 100	160	1,0
250 - 125	130	1,0
250 - 150	110	1,0
250 - 160	95	0,9
250 - 180	75	0,9
250 - 200	55	0,8
250 - 225	50	0,7

Rozměry [mm]		Hmotnost [kg]
Ød1-Ød2 [mm]	l1 [mm]	
280 - 150	140	1,2
280 - 160	130	1,1
280 - 180	105	1,1
280 - 200	85	1,0
280 - 225	60	0,9
280 - 250	50	0,9
315 - 125	200	1,9
315 - 150	175	1,8
315 - 160	165	1,7
315 - 180	140	1,6
315 - 200	120	1,5
315 - 225	98	1,4
315 - 250	70	1,4
315 - 280	50	1,2
355 - 160	205	2,2
355 - 200	185	2,0
355 - 225	140	1,9
355 - 250	110	1,8
355 - 280	80	1,7
400 - 160	250	2,8
400 - 200	210	2,7
400 - 225	185	2,6
400 - 250	160	2,6
400 - 280	125	2,6
400 - 315	90	2,2
400 - 355	50	1,9
450 - 160	300	2,9
450 - 180	280	2,8
450 - 200	265	3,6
450 - 250	210	3,3

Rozměry [mm]		Hmotnost [kg]
Ød1-Ød2 [mm]	l1 [mm]	
450 - 280	180	3,1
450 - 315	140	2,9
450 - 355	100	2,6
450 - 400	55	2,4
500 - 200	310	4,2
500 - 250	260	4,0
500 - 280	230	3,9
500 - 315	190	3,6
500 - 355	150	3,3
500 - 400	108	3,1
500 - 450	55	2,6
560 - 400	170	4,1
560 - 450	115	3,7
560 - 500	62	3,1
630 - 315	330	5,9
630 - 400	245	5,4
630 - 450	190	5,8
630 - 500	140	5,2
630 - 560	75	4,3

Práva na změny vyhrazena.

PRR

KONSTRUKCE, MATERIÁL
Standardně pozinkovaný plech.

POPIS
PRR – Přechod pravoúhlý

PŘÍKLAD ZNAČENÍ
PRR100 080

- Jmenovitý průměr d_2 v mm
- Jmenovitý průměr d_1 v mm
- **PRR** – Přechod pravoúhlý

ROZMĚRY

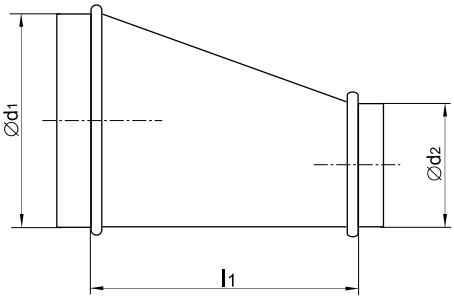

GRAF

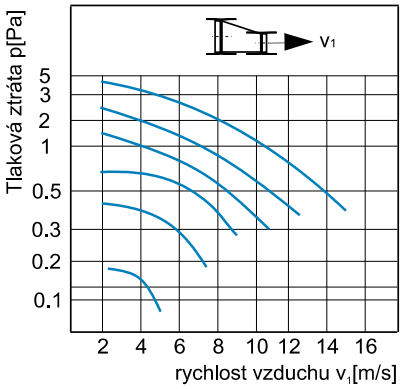

Rozměry [mm]		Hmotnost [kg]
$\varnothing d_1$-$\varnothing d_2$ [mm]	l_1 [mm]	
100 - 80	50	0,2
125 - 100	50	0,3
150 - 100	50	0,4
160 - 125	50	0,4
180 - 100	85	0,5
180 - 160	50	0,4
200 - 100	110	0,6
200 - 125	80	0,6
200 - 150	55	0,6
200 - 160	50	0,5
200 - 180	50	0,5
225 - 150	80	0,7
225 - 160	70	0,7

Rozměry [mm]		Hmotnost [kg]
$\varnothing d_1$-$\varnothing d_2$ [mm]	l_1 [mm]	
225 - 200	50	0,7
250 - 150	110	1,0
250 - 160	95	0,9
250 - 200	55	0,8
280 - 225	60	0,9
315 - 160	165	1,7
315 - 200	120	1,5
315 - 225	98	1,4
315 - 250	70	1,4
315 - 280	60	1,2
355 - 200	160	2,0
355 - 250	110	1,8
355 - 280	80	1,3

Rozměry [mm]		Hmotnost [kg]
$\varnothing d_1$-$\varnothing d_2$ [mm]	l_1 [mm]	
400 - 200	210	2,7
400 - 250	160	2,6
400 - 315	90	2,2
400 - 355	55	1,9
450 - 280	185	3,1
450 - 315	145	2,9
450 - 400	55	2,4
500 - 250	260	4,0
500 - 315	190	3,6
500 - 400	105	3,1
630 - 500	140	5,2

Práva na změny vyhrazena.

OS15°

KONSTRUKCE, MATERIÁL
Standardně pozinkovaný plech.

POPIS
OS15 – Oblouk segmentový 15°
2 segmenty, r = 1 x d_1

PŘÍKLAD ZNAČENÍ
OS15125
- Jmenovitý průměr v mm
- **OS15** – Oblouk segmentový 15°

ROZMĚRY

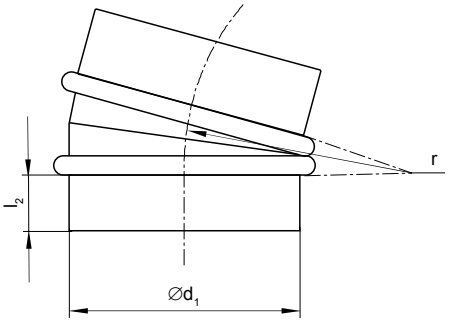

GRAF

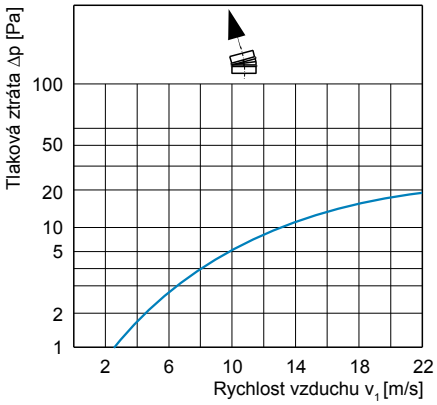

d_1 [mm]	80	100	125	160	180	200	225	250	280	315	355	400	450	500	560	630
r [mm]	80	100	125	160	180	200	225	250	280	315	355	400	450	500	560	630
l_2 [mm]	40	40	40	40	40	40	40	40	40	40	60	60	60	60	60	60
Hmotnost [kg]	0,2	0,3	0,3	0,5	0,5	0,6	0,8	1,0	1,2	1,5	1,8	2,6	3,0	3,5	4,7	5,8

5

OS30°

KONSTRUKCE, MATERIÁL
Standardně pozinkovaný plech.

POPIS
OS30 – Oblouk segmentový 30°
2 segmenty, r = 1 x d_1

PŘÍKLAD ZNAČENÍ
OS30125
- Jmenovitý průměr v mm
- **OS30** – Oblouk segmentový 30°

ROZMĚRY

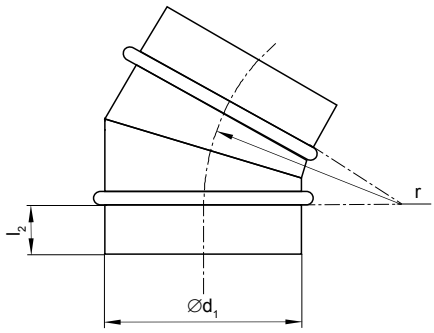

GRAF

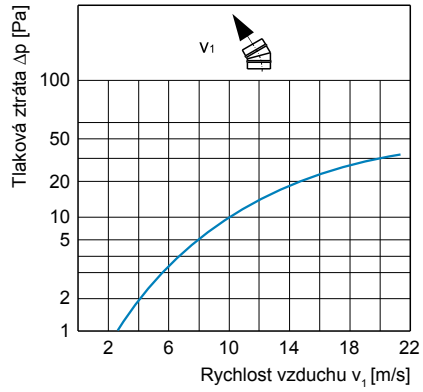

d_1 [mm]	80	100	125	150	160	180	200	225	250	280	315	355	400	450	500	560	630
r [mm]	80	100	125	150	160	180	200	225	250	280	315	355	400	450	500	560	630
l_2 [mm]	40	40	40	40	40	40	40	40	40	40	40	60	60	60	60	60	60
Hmotnost [kg]	0,2	0,3	0,4	0,4	0,6	0,7	0,8	1,0	1,3	1,5	2,0	2,4	3,4	4,1	4,8	5,8	8,2

Práva na změny vyhrazena.

OS45°

KONSTRUKCE, MATERIÁL
Standardně pozinkovaný plech.

POPIS
OS45 – Oblouk segmentový 45°
Oblouk lisovaný pro velikosti 80, 100, 125, 150
Oblouk segmentový pro velikosti
160, 180, 200, 225, 250, 280, 315, 355, 400, 450, 500, 560, 630
r = 1 x d_1

PŘÍKLAD ZNAČENÍ
OS45125
- Jmenovitý průměr v mm
- **OS45** – Oblouk segmentový 45°

ROZMĚRY

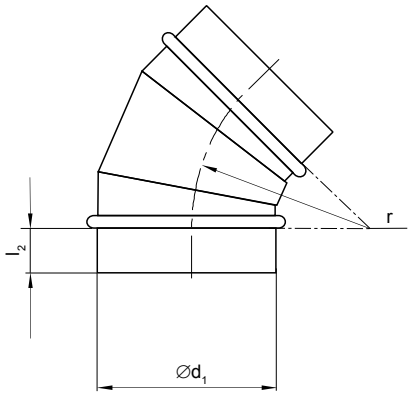

GRAF

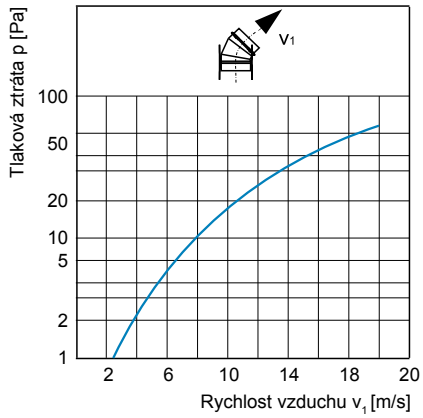

d_1 [mm]	80	100	125	150	160	180	200	225	250	280	315	355	400	450	500	560	630
r [mm]	80	100	125	150	160	180	200	225	250	280	315	355	400	450	500	560	630
l_2 [mm]	40	40	40	40	40	40	40	40	40	40	40	60	60	60	60	60	60
Hmotnost [kg]	0,3	0,4	0,5	0,6	0,7	0,8	1,0	1,2	1,6	1,9	2,6	3,2	4,3	5,2	6,2	7,7	10,9

OS60°

KONSTRUKCE, MATERIÁL
Standardně pozinkovaný plech.

POPIS
OS60 – Oblouk segmentový 60°
3 segmenty, r = 1 x d1

PŘÍKLAD ZNAČENÍ
OS60125
- Jmenovitý průměr v mm
- **OS60** – Oblouk segmentový 60°

ROZMĚRY

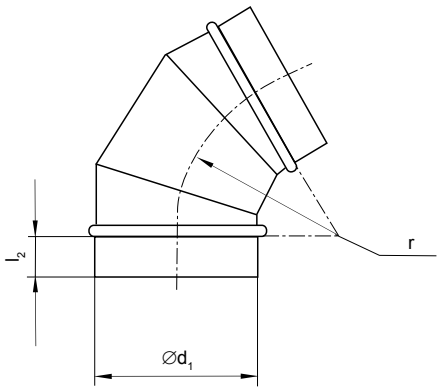

GRAF

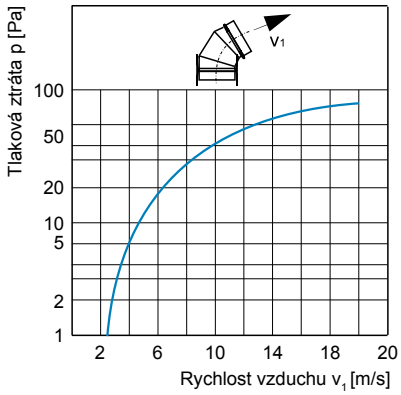

d_1 [mm]	80	100	125	150	160	180	200	225	250	280	315	355	400	450	500	560	630
r [mm]	80	100	125	150	160	180	200	225	250	280	315	355	400	450	500	560	630
l_2 [mm]	40	40	40	40	40	40	40	40	40	40	40	60	60	60	60	60	60
Hmotnost [kg]	0,3	0,4	0,5	0,7	0,8	1,0	1,2	1,5	1,9	2,3	3,1	3,9	5,2	6,3	7,6	10,5	13,4

Práva na změny vyhrazena.

OS90°

KONSTRUKCE, MATERIÁL

Standardně pozinkovaný plech.

POPIS

OS90 – Oblouk segmentový 90°
Oblouk lisovaný pro velikosti 80, 100, 125, 150
Oblouk segmentový pro velikosti
160, 180, 200, 225, 250, 280, 315, 355, 400, 450, 500, 560, 630

PŘÍKLAD ZNAČENÍ

OS90125

- Jmenovitý průměr v mm
- **OS90** – Oblouk segmentový 90°

ROZMĚRY

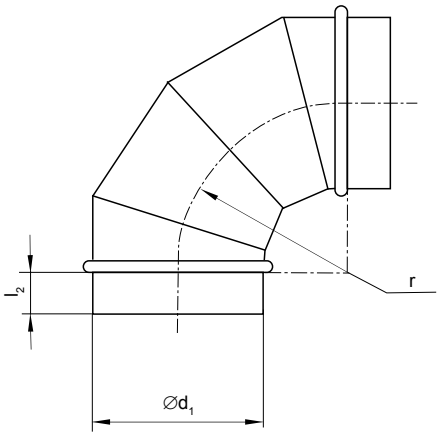

GRAF

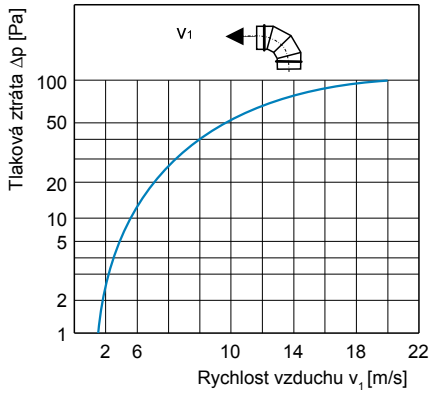

$\varnothing d_1$ [mm]	80	100	125	150	160	180	200	225	250	280	315	355	400	450	500	560	630
r [mm]	80	100	125	150	160	180	200	225	250	280	315	355	400	450	500	560	630
l_2 [mm]	40	40	40	40	40	40	40	40	40	40	40	60	60	60	60	60	60
Hmotnost [kg]	0,4	0,6	0,7	1,0	1,1	1,3	1,6	2,0	2,5	3,0	4,3	5,3	7,0	8,6	10,4	12,9	18,7

5

Práva na změny vyhrazena.

OBJ45°

KONSTRUKCE, MATERIÁL
Standardně pozinkovaný plech.

POPIS
OBJ45° – Odbočka jednoduchá 45°

PŘÍKLAD ZNAČENÍ
OBJ45125080

- Jmenovitý průměr d_3 v mm
- Jmenovitý průměr d_1 v mm
- **OBJ45** – Odbočka jednoduchá 45°

ROZMĚRY

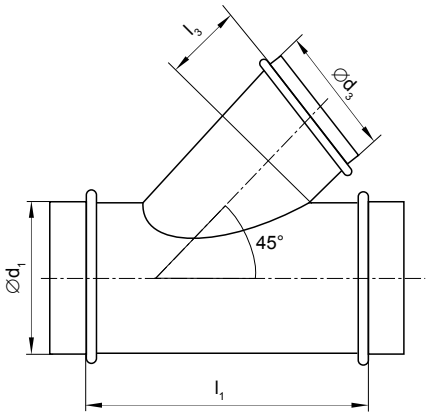

Rozměry [mm]			Hmotnost [kg]
$Ød_1 – d_3$	l_1	l_3	
80 - 80	250	70	0,7
100 - 80	250	70	0,8
100 - 100	280	70	0,9
125 - 80	250	70	0,9
125 - 100	280	70	1,1
125 - 125	315	70	1,3
150 - 100	280	70	1,3
150 - 125	315	70	1,5
150 - 150	380	70	1,8
160 - 80	250	70	1,3
160 - 100	280	70	1,3
160 - 125	315	70	1,5
160 - 160	390	70	1,9
180 - 80	250	70	1,2
180 - 100	280	70	1,4
180 - 125	315	70	1,6
180 - 160	390	70	2,1
180 - 180	420	70	2,3
200 - 80	250	70	1,3
200 - 100	280	70	1,5
200 - 125	315	70	1,8
200 - 150	380	70	2,1
200 - 160	390	70	2,2
200 - 200	450	70	2,8
225 - 100	280	70	1,7
225 - 125	315	70	1,9
225 - 160	390	70	2,4
225 - 200	450	70	3,0
250 - 100	280	70	2,1
250 - 125	315	70	2,3

Rozměry [mm]			Hmotnost [kg]
$Ød_1 – d_3$	l_1	l_3	
250 - 150	380	70	2,8
250 - 160	390	70	2,8
250 - 180	420	70	3,0
250 - 200	450	70	3,4
250 - 250	520	70	4,1
280 - 100	280	70	2,2
280 - 125	315	70	2,7
280 - 160	390	70	3,0
280 - 200	450	70	3,8
280 - 225	480	70	4,0
280 - 280	590	70	5,1
315 - 100	280	80	2,9
315 - 125	315	80	3,1
315 - 150	380	80	4,0
315 - 160	390	80	4,1
315 - 200	420	80	4,9
315 - 225	450	80	5,2
315 - 250	480	80	5,8
315 - 280	520	80	6,5
315 - 315	590	80	7,3
355 - 100	280	80	3,2
355 - 125	315	80	3,6
355 - 160	390	80	4,5
355 - 200	450	80	5,4
355 - 250	520	80	6,3
355 - 355	695	80	8,8
400 - 100	280	80	3,8
400 - 125	315	80	4,3
400 - 160	390	80	5,3
400 - 180	420	80	5,6

Rozměry [mm]			Hmotnost [kg]
$Ød_1 – d_3$	l_1	l_3	
400 - 200	450	80	6,2
400 - 225	480	80	6,5
400 - 250	520	80	7,1
400 - 280	590	80	8,0
400 - 315	640	80	8,8
400 - 355	695	80	9,8
400 - 400	760	80	11,2
450 - 160	390	80	4,7
450 - 200	450	80	6,9
450 - 250	520	80	7,9
450 - 315	640	80	9,6
450 - 400	760	80	12,1
500 - 160	390	80	6,2
500 - 200	450	80	7,5
500 - 250	520	80	8,6
500 - 280	590	80	9,5
500 - 315	640	80	10,4
500 - 400	760	80	13,0
500 - 450	830	80	14,5
500 - 500	900	80	16,1
630 - 250	520	80	11,8
630 - 315	640	80	15,1
630 - 400	760	80	18,7
630 - 500	900	80	22,7
630 - 630	1140	80	29,2

Práva na změny vyhrazena.

MULTIVAC FRANCE AIR GROUP

OBJ90°

KONSTRUKCE, MATERIÁL

Standardně pozinkovaný plech.

POPIS

OBJ90° – Odbočka jednoduchá 90°

PŘÍKLAD ZNAČENÍ

OBJ90100080

- Jmenovitý průměr d_3 v mm
- Jmenovitý průměr d_1 v mm
- **OBJ90** – Odbočka jednoduchá 90°

ROZMĚRY

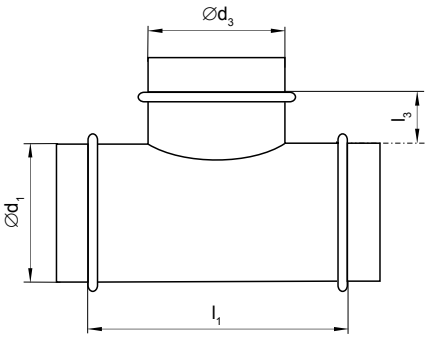

GRAF

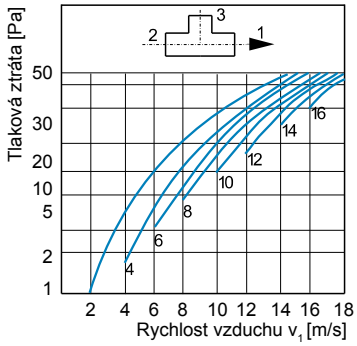

Rozměry [mm]			Hmotnost [kg]
Ød1 – d3	l1	l3	
80 - 80	120	12	0,5
100 - 80	120	15	0,6
100 - 100	150	15	0,6
125 - 80	120	12	0,7
125 - 100	150	15	0,8
125 - 125	180	20	0,9
150 - 100	150	15	0,9
150 - 125	170	20	1,0
150 - 150	210	20	1,1
160 - 80	120	12	0,9
160 - 100	150	15	1,0
160 - 125	170	20	1,1
160 - 150	210	20	1,2
160 - 160	220	25	1,3
180 - 80	120	12	1,0
180 - 100	150	15	1,1
180 - 125	170	20	1,2
180 - 150	210	20	1,3
180 - 160	220	20	1,4
180 - 180	240	30	1,5
200 - 80	120	12	1,1
200 - 100	150	15	1,2
200 - 125	170	15	1,4
200 - 150	210	20	1,5
200 - 160	220	25	1,6
200 - 180	240	30	1,7
200 - 200	280	25	1,9
225 - 100	150	15	1,4
225 - 125	170	20	1,6
225 - 150	210	20	1,8
225 - 160	220	25	1,9
225 - 180	240	30	2,0
225 - 200	280	25	2,1
225 - 225	284	30	2,2
250 - 100	150	15	1,6
250 - 125	170	20	1,8
250 - 150	210	20	2,0
250 - 160	220	25	2,1

Rozměry [mm]			Hmotnost [kg]
Ød1 – d3	l1	l3	
250 - 180	240	30	2,2
250 - 200	290	25	2,5
250 - 225	284	30	2,6
250 - 250	330	25	2,8
280 - 100	150	15	1,8
280 - 125	170	20	2,0
280 - 160	220	20	2,3
280 - 180	240	25	2,5
280 - 200	280	30	2,8
280 - 225	284	25	2,9
280 - 250	350	30	3,2
280 - 280	340	25	3,5
315 - 100	160	20	2,4
315 - 125	220	25	2,7
315 - 150	250	30	2,9
315 - 160	270	35	3,1
315 - 180	240	30	3,3
315 - 200	320	35	3,7
315 - 225	284	30	3,9
315 - 250	310	35	4,2
315 - 280	340	30	4,6
315 - 315	395	35	4,9
355 - 100	160	30	2,7
355 - 125	185	30	3,0
355 - 160	220	30	3,5
355 - 180	240	30	3,7
355 - 200	260	30	4,1
355 - 225	284	30	4,4
355 - 250	310	30	4,7
355 - 280	340	30	5,2
355 - 315	395	40	5,6
355 - 355	435	40	6,1
400 - 100	160	30	3,8
400 - 125	185	30	4,3
400 - 150	210	30	4,8
400 - 160	220	30	5,3
400 - 180	240	30	5,6
400 - 200	260	30	6,2

Rozměry [mm]			Hmotnost [kg]
Ød1 – d3	l1	l3	
400 - 225	284	30	6,5
400 - 250	310	30	7,1
400 - 280	340	30	8,0
400 - 315	395	40	8,8
400 - 355	435	40	9,8
400 - 400	480	40	11,2
450 - 160	220	30	5,7
450 - 180	240	30	6,3
450 - 200	260	30	6,9
450 - 225	284	30	7,2
450 - 250	310	30	7,9
450 - 280	340	30	8,7
450 - 315	395	40	9,6
450 - 355	435	40	10,6
450 - 400	480	40	12,1
450 - 450	530	40	13,4
500 - 160	220	30	6,2
500 - 180	240	30	6,6
500 - 200	260	30	7,5
500 - 250	310	30	8,6
500 - 315	395	40	10,4
500 - 400	480	40	13,0
500 - 450	530	40	14,1
500 - 500	580	40	16,1
560 - 200	260	30	8,1
560 - 225	284	30	9,2
560 - 250	310	30	10,0
560 - 315	395	40	9,0
560 - 400	480	40	10,7
560 - 500	580	40	12,6
560 - 560	640	40	13,2
630 - 250	310	30	10,1
630 - 280	340	30	11,0
630 - 315	395	40	11,9
630 - 400	480	40	14,0
630 - 500	580	40	16,2
630 - 630	710	40	18,6

Práva na změny vyhrazena.

OBD90°

KONSTRUKCE, MATERIÁL
Standardně pozinkovaný plech.

POPIS
OBD90° – Odbočka dvojitá 90°

PŘÍKLAD ZNAČENÍ
OBD90125100

- Jmenovitý průměr d_3 v mm
- Jmenovitý průměr d_1 v mm
- **OBD90** – Odbočka dvojitá 90°

ROZMĚRY

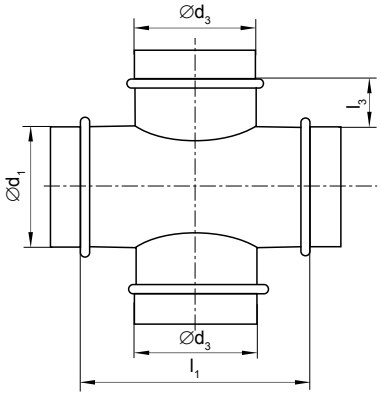

Rozměry [mm]			Hmotnost [kg]
$Ød_1 – d_3$	l_1	l_3	
100 - 80	140	30	0,6
100 - 100	160	30	0,6
125 - 100	160	30	0,8
125 - 125	185	30	0,9
150 - 100	160	30	0,9
150 - 125	185	30	1,0
150 - 150	210	30	1,1
160 - 80	140	30	0,9
160 - 100	160	30	1,0
160 - 125	185	30	1,1
160 - 160	220	30	1,3
180 - 80	140	30	1,0
180 - 100	160	30	1,1
180 - 125	185	30	1,2
180 - 160	220	30	1,4
200 - 80	140	30	1,1
200 - 100	160	30	1,2
200 - 125	185	30	1,4
200 - 150	210	30	1,5
200 - 160	220	30	1,6
200 - 180	240	30	1,7
200 - 200	260	30	1,9
225 - 100	160	30	1,4
225 - 125	185	30	1,6
225 - 160	220	30	1,9
225 - 180	240	30	2,0
225 - 200	260	30	2,1
250 - 80	140	30	1,5
250 - 100	160	30	1,6
250 - 125	185	30	1,8
250 - 150	210	30	2,0
250 - 160	220	30	2,1

Rozměry [mm]			Hmotnost [kg]
$Ød_1 – d_3$	l_1	l_3	
250 - 180	240	30	2,2
250 - 200	260	30	2,5
250 - 225	285	30	2,6
250 - 250	310	30	2,8
280 - 100	160	30	1,8
280 - 125	185	30	2,0
280 - 160	220	30	2,3
280 - 180	240	30	2,5
280 - 200	260	30	2,8
280 - 225	285	30	2,9
280 - 250	310	30	3,2
315 - 100	160	30	2,4
315 - 125	185	30	2,7
315 - 150	210	30	2,9
315 - 160	220	30	3,1
315 - 180	240	30	3,3
315 - 200	260	30	3,7
315 - 225	285	30	3,9
315 - 250	310	30	4,2
315 - 280	340	30	4,6
315 - 315	395	30	4,9
355 - 100	160	30	2,7
355 - 125	185	30	3,0
355 - 150	210	30	3,3
355 - 160	220	30	3,5
355 - 180	240	30	3,7
355 - 200	260	30	4,1
355 - 225	284	30	4,4
355 - 250	310	30	4,7
355 - 280	340	30	5,2
355 - 315	395	40	5,6
355 - 355	435	40	6,1

Rozměry [mm]			Hmotnost [kg]
$Ød_1 – d_3$	l_1	l_3	
400 - 100	160	30	3,8
400 - 125	185	30	4,3
400 - 160	220	30	5,3
400 - 180	240	30	5,6
400 - 200	260	30	6,2
400 - 225	284	30	6,5
400 - 250	310	30	7,1
400 - 280	340	30	8,0
400 - 315	395	40	8,8
400 - 355	435	40	9,8
450 - 160	210	30	5,7
450 - 180	240	30	6,3
450 - 200	260	30	6,9
450 - 225	284	30	7,2
450 - 250	310	30	7,9
450 - 280	340	30	8,7
450 - 315	395	40	9,6
450 - 355	435	40	10,6
450 - 400	480	40	12,1
500 -160	220	30	6,4
500 - 200	260	30	7,5
500 - 250	310	30	8,6
500 - 315	395	40	10,4
500 - 355	435	40	11,5
500 - 400	480	40	13,0
500 - 450	530	40	14,1
500 - 500	580	40	16,1
460 - 200	260	30	8,1
560 - 250	310	30	10,0
560 - 315	395	40	9,0
560 - 400	480	40	10,7
630 - 250	310	30	10,1
630 - 315	395	40	11,9

Práva na změny vyhrazena.

SK

KONSTRUKCE, MATERIÁL
Standardně pozinkovaný plech.

POPIS
SK – Sedlový kus, lisované se zaobleným vstupem do nátrubku

PŘÍKLAD ZNAČENÍ
SK160100

- Jmenovitý průměr d_3 v mm
- Jmenovitý průměr d v mm
- **SK** – Sedlový kus

ROZMĚRY

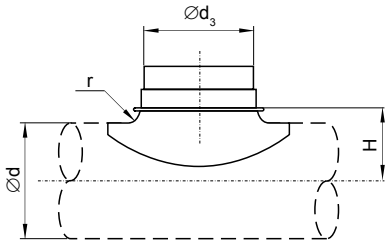

Ød [mm]	100	125	160	160	160	200	200	200	200	250	250	250	250	315	315	315	315	315	400
$Ød_3$ [mm]	100	100	100	125	160	100	125	160	200	125	160	200	250	125	160	200	250	315	315
r [mm]	15	15	15	20	25	15	20	25	25	25	25	25	25	25	25	25	25	25	25
H [mm]	65	77	95	100	105	115	115	125	125	145	150	150	150	182	182	182	182	182	225
Hmotnost [kg]	0,2	0,2	0,2	0,3	0,4	0,2	0,3	0,4	0,6	0,2	0,4	0,5	0,9	0,3	0,3	0,5	0,7	1,3	1,5

KK45°

KONSTRUKCE, MATERIÁL
Standardně pozinkovaný plech.

POPIS
KK45° – Kalhotový kus

PŘÍKLAD ZNAČENÍ
KK45100-080

- Jmenovitý průměr d_3, d_4 v mm
- Jmenovitý průměr d_1 v mm
- **KK45** – Kalhotový kus

ROZMĚRY

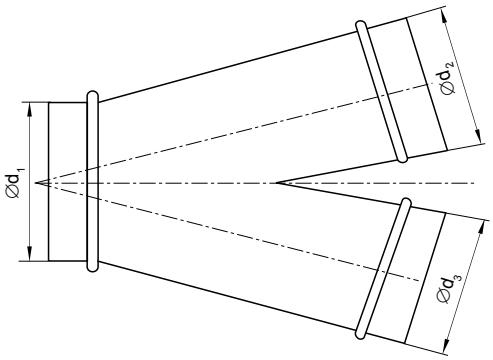

$Ød_1$ [mm]	80	100	100	125	125	125	150	150	150	160	160	160	200	200	200	200	200	250	250	315	315	315	355
$Ød_2$ [mm]	80	80	100	80	100	125	100	125	150	100	125	160	100	125	150	160	200	200	250	160	200	250	250
$Ød_3$ [mm]	80	80	100	80	100	125	100	125	150	100	125	160	100	125	150	160	200	200	250	160	200	250	250

Práva na změny vyhrazena.